KITCHEN
COLLECTION

GESSI

PRICE LIST 26

KITCHEN
COLLECTION

GESSI

FINISHINGS LIST



031 Chrome



239 Steel Brushed



720 Nickel PVD



149 Finox Br. Nickel



299 Matte Black



599 Matte Black/Finox



706 Black Metal PVD



707 Black Metal Br. PVD



030 Copper PVD



708 Copper Br. PVD



727 Brass Br. PVD



726 Warm Bronze Br. PVD



246 Gold PVD



716 Gold Brushed



761 Coffee Bronze Br. PVD

PELLE FINISHINGS



430 Red Cherry/ Warm Bronze PVD



431 Red Cherry/ Warm Bronze Br. PVD

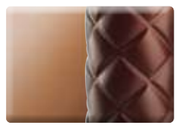

444 Red Cherry/ Copper PVD

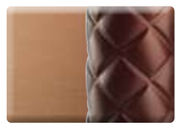

445 Red Cherry/ Copper Br. PVD



447 Red Cherry/ Coffee Bronze Br. PVD



432 Crème/Finox Br.Nickel



433 Crème/Nickel PVD

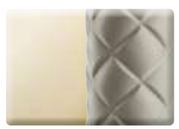

434 Crème/Brass PVD

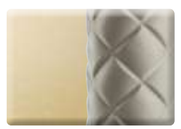

435 Crème/Brass Br. PVD



438 Nero/Matte Black



439 Nero/Black Metal PVD



440 Nero/Black Metal Br. PVD

KITCHEN
COLLECTION

INDEX

01595	pag	42	17169	pag	277	60075	pag	262	60650	pag	123
01595	pag	44	17175	pag	240	60077	pag	263	60652	pag	125
01595	pag	62	17177	pag	241	60201	pag	148	60664	pag	121
01595	pag	64	17191	pag	237	60203	pag	149	60670	pag	127
01595	pag	92	20570	pag	274	60205	pag	147	60672	pag	129
01595	pag	94	20577	pag	231	60301	pag	196	60692	pag	248
01595	pag	96	29651	pag	295	60303	pag	197	60694	pag	249
01595	pag	116	29658	pag	293	60305	pag	198	60696	pag	250
01595	pag	118	29660	pag	291	60307	pag	199	60698	pag	251
01595	pag	210	50009	pag	261	60309	pag	200	60822	pag	93
01595	pag	212	50103	pag	265	60311	pag	201	60824	pag	95
01603	pag	42	50105	pag	264	60315	pag	195	60826	pag	97
01603	pag	44	50107	pag	180	60411	pag	218	60852	pag	117
01603	pag	62	50109	pag	181	60413	pag	219	60872	pag	119
01603	pag	64	50209	pag	273	60425	pag	217	60912	pag	51
01603	pag	92	50311	pag	179	60429	pag	215	60914	pag	53
01603	pag	94	58701	pag	185	60431	pag	221	60920	pag	47
01603	pag	96	58703	pag	187	60433	pag	223	60922	pag	49
01603	pag	116	60003	pag	167	60435	pag	225	60932	pag	43
01603	pag	118	60005	pag	166	60438	pag	252	60934	pag	45
01603	pag	210	60010	pag	99	60440	pag	253	60940	pag	69
01603	pag	212	60012	pag	101	60471	pag	226	60942	pag	71
17015	pag	267	60014	pag	103	60478	pag	227	60944	pag	73
17118	pag	279	60022	pag	105	60537	pag	255	60946	pag	75
17120	pag	275	60024	pag	107	60538	pag	254	60948	pag	77
17151	pag	238	60026	pag	109	60571	pag	213	60950	pag	79
17153	pag	239	60051	pag	158	60572	pag	211	60960	pag	67
17155	pag	276	60053	pag	159	60620	pag	139	60970	pag	63
17157	pag	285	60055	pag	157	60622	pag	141	60972	pag	65
17159	pag	286	60071	pag	178	60634	pag	137			
17163	pag	287	60073	pag	173	60640	pag	172			

GESSI

A Family Business

TRADITION AND INNOVATION

Gessi is a family story, founded in 1992 by the visionary Umberto and his son Gian Luca. Rooted in the heart of Valsesia, the company seamlessly blends craftsmanship, innovation, and sustainability, becoming a symbol of Made in Italy and global lifestyle. In recent years, Gian Luca's sons, Nicolò and Emanuele, have passionately carried forward the family tradition, contributing to the company's growth. This commitment is reflected in the wellness of both people and the local community, while preserving our heritage and the territory that hosts us.

Gessi è una storia di famiglia, fondata nel 1992 dal visionario Umberto e dal figlio Gian Luca. Radicata nel cuore della Valsesia, l'azienda fonde sapientemente artigianato, innovazione e sostenibilità, diventando il simbolo del Made in Italy e dello stile di vita globale. Negli ultimi anni, i figli di Gian Luca, Nicolò ed Emanuele, hanno portato avanti con passione la tradizione di tradizione di famiglia, contribuendo alla crescita dell'azienda. Questo impegno si riflette nel benessere delle persone e della comunità locale, preservando il nostro patrimonio e il territorio che ci ospita.

Welcome to our home

PARCO GESSI

MADE IN ITALY | LOCAL INVESTMENTS | ENERGY AUTONOMY

Gessi covers an area of 1,500,000 square metres of green park, with a deep bond between the company and its territory: Valsesia. Here, amidst mountains that offer views of rare beauty, watercourses that provide a precious resource, and a culture deeply rooted in tradition but projected towards the future, Valsesia has moulded the essence of Gessi. A company that has always been committed to sustainability, expressing its constant and innate commitment through a strong environmental, economic, organisational, cultural and social responsibility.

Gessi si estende su un'area di 1.500.000 metri quadrati di parco verde, espressione del profondo legame dell'azienda con il suo territorio: la Valsesia. Qui, tra montagne che incantano con la loro bellezza, corsi d'acqua che offrono risorse preziose e una cultura profondamente radicata nella tradizione ma proiettata con slancio verso il futuro, la Valsesia ha ispirato e modellato l'essenza di Gessi. Un'azienda da sempre votata alla sostenibilità, che traduce il proprio impegno in una responsabilità concreta e costante a livello ambientale, economico, organizzativo, culturale e sociale.

CO^2 EMISSION REDUCTION | ETHICAL BUSINESS



Talented People

FOSTERING EXCELLENCE AND GROWTH

A fundamental strategic asset, the real human capital that writes daily the company's history every day. A climate of respect, loyalty and trust, while listening to the market, creates a positive environment in which everyone can express their potential. Refined materials, innovative processes and tailor-made technologies are the result of this commitment, blending craftsmanship and innovation into unparalleled excellence. This is Made in Gessi.

Un asset strategico fondamentale, il vero capitale umano che scrive ogni giorno la storia dell'azienda. Un clima di rispetto, lealtà e fiducia, ascoltando il mercato, si crea un ambiente positivo in cui ognuno può esprimere il proprio potenziale. Materiali raffinati, processi innovativi e tecnologie su misura sono il risultato di questo impegno, che fonde artigianato e innovazione in un'eccellenza senza pari. Questo è il Made in Gessi.

COMPETENCE | COMMITMENT | PROGRESS

100% MADE IN GESSI

BEAUTIFULLY DESIGNED, PERFECTLY MADE

Gessi represents the excellence of Made in Italy, with an entirely in-house production that guarantees absolute control over every stage of the process, from conception to final realisation. This choice makes it possible to preserve the craftsmanship, technological innovation and attention to detail that distinguish every Gessi product.

Gessi rappresenta l'eccellenza del Made in Italy, con una produzione interamente interna che garantisce un controllo assoluto su ogni fase del processo, dall'ideazione alla realizzazione finale. Questa scelta consente di preservare la qualità artigianale, l'innovazione tecnologica e l'attenzione al dettaglio che contraddistinguono ogni prodotto Gessi.



The Art of Manufacturing

The company combines experience, craftsmanship and avant-garde, constantly investing in research and development. Advanced technologies and state-of-the-art production processes are combined with manual craftsmanship techniques to create innovative solutions of impeccable design.

L'azienda combina esperienza, artigianalità e avanguardia, investendo costantemente in ricerca e sviluppo. Tecnologie avanzate e processi produttivi all'avanguardia si affiancano a tecniche artigianali manuali per creare soluzioni innovative e dal design impeccabile.



Our World

CERTIFICATIONS

The Integrated Quality and Environmental Management System governs the entire company and is oriented towards continuous improvement. Gessi has been certified for the company's production method and system according to UNI EN ISO 9001 since 1996. Gessi represents a very rare case of a company that possesses a triple certification for quality, environment and safety. Gessi boasts product quality and conformity certificates issued by the most renowned certification bodies around the world. They guarantee consumers that Gessi products possess quality and safety characteristics in accordance with local regulations, market requirements and legal constraints. The effort to continuously improve and exceed the certified quality standards confirms the unique and exclusive value of the products.

Il Sistema di Gestione Integrato Qualità e Ambiente governa tutto il complesso aziendale ed è orientato a proporne miglioramenti continui. Gessi è certificata per il metodo e il sistema produttivo aziendale secondo la normativa UNI EN ISO 9001 fin dal 1996. Di fatto Gessi rappresenta un caso rarissimo di azienda che possiede una triplice certificazione per qualità, ambiente e sicurezza. Gessi vanta attestazioni di qualità e conformità di prodotto erogate dai più rinomati enti di certificazione di tutto il mondo. Esse garantiscono ai consumatori che i prodotti Gessi possiedano caratteristiche qualitative e di sicurezza in conformità con le normative locali, in base alle esigenze del mercato e ai vincoli di legge. Lo sforzo di continuo miglioramento e di costante superamento degli standard qualitativi attestati, conferma il valore unico ed esclusivo dei prodotti.

ICIM

IQNet
THE INTERNATIONAL CERTIFICATION NETWORK

Technical assistance

SCAN THE QRCODE TO VIEW THE TECHNICAL ASSISTANCE NETWORK

SCANSIONA IL QRCODE PER VISUALIZZARE LA RETE DI ASSISTENZA

SCAN QR CODE

AT A GLANCE

EXTRACTIBLE HANDSHOWER
Pull out hand shower provides the greatest freedom of movement. Press the button to switch from the softer aerated flow to the forceful jet spray. The hand shower mixers (single and double jet) are equipped with specially designed components that minimize limestone deposits and also includes a non-return check valve.

DOCCETTA ESTRAIBILE
La doccetta estraibile permette una maggior libertà di movimento. Basta premere il bottone per passare dal getto morbido dell'acqua areata a quello energico del getto spray. I mixer con la doccetta (sia singolo che doppio getto) sono dotato di particolari elementi che impediscono la formazione del calcare e sono provvisti di valvola di non ritorno.



EXTRACTIBLE HANDSHOWER
DOCCETTA ESTRAIBILE



GESSI SHINE SURFACE
The special Gessi plating process ensures surfaces are resistant to stains guaranteeing a long lasting and durable sheen to your finish.

SUPERFICIE BRILLANTE GESSI
Lo speciale processo di cromatura Gessi garantisce superfici resistenti alle macchie garantendo una lucidità e una brillantezza estrema e durevole nel tempo.



SWIVELLING SPOUT
All kitchen mixers offer the possibility of orientation of the spout, up to a total freedom of movement at 360 °.

CANNA GIREVOLE
Tutti gli articoli offrono la possibilità di orientamento della canna, fino a una totale libertà di movimento a 360°.

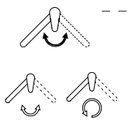

ROTATION ANGLE
ROTAZIONE CANNA

CARTRIDGES
All mixer contain ceramic disk cartridge and are tested to 70000 opening/closing movements, this correspond to 10 years of use by an average family of 4. In the tests performed by Gessi the cartridges failed after 200000 opening and closing movements using medium/hard water. A sample "hammer test" is performed, which consist of the rapid opening of the mixer which exposes the cartridge to a sudden shock caused by the water pressure. The test is classified as a pass when the cartridge still operates when opened at a water pressure of up to 50 bar.

LE CARTUCCE
Tutti i miscelatori utilizzano cartucce a dischi ceramici e sono certificate per 70.000 aperture/chiusure, pari a 10 anni di utilizzo da parte di una famiglia di 4 persone. Nei test effettuati da Gessi si è giunti fino ad esaurimento della cartuccia con ben 200.000 operazioni di apertura/chiusura utilizzando acqua di media durezza. A campione viene inoltre eseguito il test così detto del "colpo d'ariete" che consiste nella rapida apertura del miscelatore che sottopone la cartuccia ad un improvviso colpo esercitato dalla pressione dell'acqua. Il test è positivo quando la cartuccia resiste all'apertura con acqua erogata fino a 50 bar.







Ø CARTRIDGE
Ø CARTUCCIA



Ø HOLE SIZE
Ø DIAMETRO FORO INSTALLAZIONE



A TANGIBLE COMMITMENT TO REDUCING RESOURCE CONSUMPTION AND PROMOTING SUSTAINABILITY—WITHOUT COMPROMISING ON PRACTICALITY, DESIGN, AND QUALITY.

Gessi's domestic water solutions elevate a simple gesture into an extraordinary experience, thanks to an advanced filtration system that ensures clean, purified water. Each product is crafted to combine technological innovation with aesthetic elegance, featuring refined finishes that enhance the kitchen environment. The improved taste and purity of water fosters greater awareness to the importance of nutrition and quality of water.
The Gessi Filtrata range has a positive environmental impact, significantly reducing plastic use, waste production, and CO2 emissions. Its use helps to save time: by eliminating the need to purchase bottles optimizing daily routines.

UN IMPEGNO CONCRETO PER RIDURRE IL CONSUMO DI RISORSE E PROMUOVERE LA SOSTENIBILITÀ. SENZA RINUNCIARE ALLA PRATICITÀ, AL DESIGN E ALLA QUALITÀ

Le soluzioni Gessi per l'acqua domestica trasformano un gesto semplice in un'esperienza straordinaria, grazie a un avanzato sistema di filtraggio che garantisce acqua buona e purificata. Ogni prodotto è progettato per unire innovazione tecnologica ed eleganza estetica, con finiture raffinate che arricchiscono l'ambiente della cucina. Il miglioramento del gusto e la purezza dell'acqua favoriscono anche una maggiore consapevolezza sull'importanza dell'alimentazione e dell'acqua consumata. Un impatto positivo sull'ambiente quello generato della gamma Gessi Filtrata, attraverso la quale è possibile ridurre drasticamente l'uso di plastica, contenendo significativamente la produzione dei rifiuti e, di conseguenza, le emissioni di CO2. Senza trascurare l'importanza del tempo: eliminando la necessità di acquistare bottiglie, la routine quotidiana viene ottimizzata, migliorando così la qualità dei momenti vissuti.



THE BEAUTY OF ICONIC DESIGN
LA BELLEZZA DI UN DESIGN ICONICO

Gessi collections blend **cutting-edge technology with exceptional design**. Each product is thoughtfully crafted to seamlessly integrate into the kitchen space, enhancing it with unique stylistic solutions that merge elegance and functionality.

Le collezioni Gessi combinano l'**innovazione tecnologica con un design estetico d'eccezione**. Ogni prodotto è pensato per integrarsi perfettamente con l'ambiente cucina, elevando lo spazio attraverso soluzioni stilistiche uniche che coniugano eleganza e funzionalità.

WATER PURITY
PUREZZA DELL'ACQUA

With an integrated filtration system, the Gessi Filtrata range dispenses purified, superior-quality water. **Every drop is treated to remove sediments and impurities** that can affect its taste and smell, offering authentic-tasting water perfect for everyday use.

Grazie al sistema di filtraggio integrato, la gamma Gessi Filtrata eroga acqua purificata e di qualità superiore. **Ogni goccia è trattata per rimuovere sedimenti e impurità** che possono alterarne il sapore e l'odore, offrendo un'acqua dal gusto autentico, perfetta per ogni uso quotidiano.

EASE AND COMFORT
FACILITÀ E COMFORT

Ease of use is a defining feature of Gessi collections. **The filtered water dispensing system is designed to be simple and intuitive**, with effortless filter replacement and user-friendly controls.

La praticità di utilizzo è una delle caratteristiche chiave delle collezioni Gessi. **Il sistema di erogazione di acqua filtrata è progettato per essere semplice e immediato**, con comandi intuitivi e sostituzione dei filtri facile e veloce, senza complicazioni.

CONSCIOUS SUSTAINABILITY
SOSTENIBILITÀ CONSAPEVOLE

Every collection is developed with **sustainability in mind, reducing plastic consumption and water waste**. Thanks to the integrated filtration system, there is no longer a need to buy plastic bottles, contributing to a lower environmental footprint and encouraging eco-friendly choices.

Ogni collezione è progettata pensando alla **sostenibilità, abbattendo l'uso di plastica e lo spreco d'acqua**. Grazie al sistema di filtraggio integrato, non c'è più bisogno di acquistare bottiglie di plastica, contribuendo così alla riduzione dell'impatto ambientale e promuovendo scelte più ecologiche.

FILTER FOR FILTERED RANGE
FILTRO PER GAMMA FILTRATA

Cold water system
Acqua Fredda Impianto Idrico

Mixed water system
Mix Acqua Fredda - Calda Impianto Idrico

Hot water system
Acqua Calda Impanto Idrico

Filtered water
Acqua Filtrata

Flexible
Flessibile

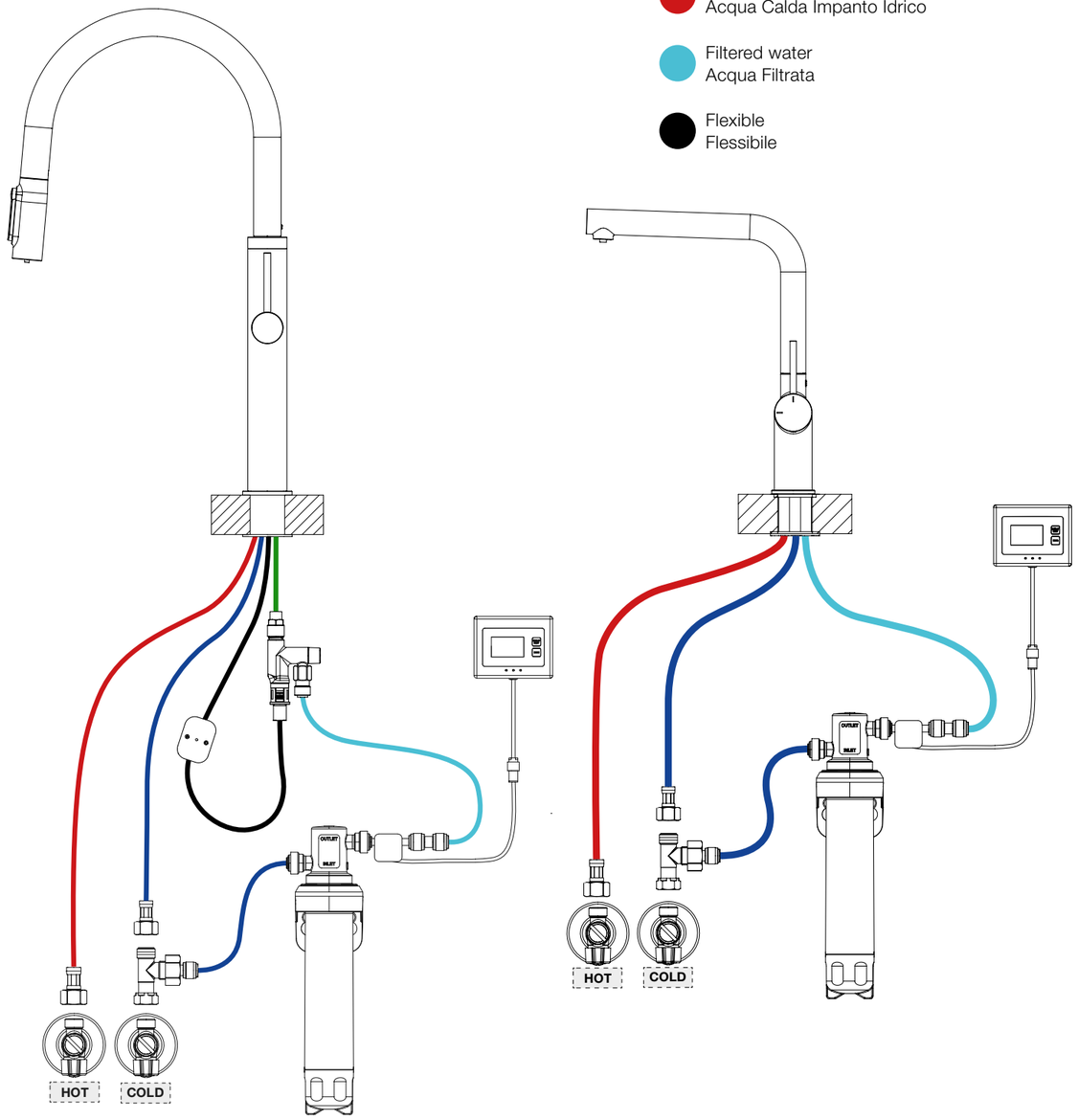

FILTER TECHNOLOGY
TECNOLOGIA FILTRO

Activated carbon filter with carbon block technology
Filtro a carboni attivi con tecnologia carbon block

FILTER EFFICIENCY
EFFICACIA FILTRO

Reduces sediment down to 0.5 microns
Riduce sedimenti fino a 0.5 micron

Chlorine taste and odor reduction
Riduzione sapore e odore di cloro

Reduction of lead and some volatile organic compounds
Riduzione del piombo e di alcuni composti organici volatili

Benzene Reduction
Riduzione Benzene

Toxaphene Reduction
Riduzione Toxaphene

Dichlorobenzene Reduction
Riduzione Dichlorobenzene

Reduces 99.95% of Cryptosporidium and Giardia
Riduce il 99,95% delle Cryptosporidium e Giardia

DURATION
DURATA

It is suggested to replace the filters after 12 months or if you reach the nominal capacity of the liters (thanks to the use of the liter counter sold separately)
Si suggerisce la sostituzione dei filtri dopo 12 mesi o se si raggiunge la capacità nominale dei litri (grazie all'utilizzo del contalitri acquistabile separatamente)

FILTER CAPACITY
CAPACITÀ FILTRO

4000 l

SCAN QR CODE

FOR MORE TECHNICAL INFORMATION ABOUT THE FILTER
PER MAGGIORI INFORMAZIONI TECNICHE SUL FILTRO

- Filtro adatto per il filtraggio di acqua fredda
- Non utilizzare con acqua microbiologicamente non sicura o di qualità sconosciuta.
- Temperatura ambiente di utilizzo compresa tra 5°C e 38°C
- Pressione massima d'esercizio 5 bar
- Pressione d'esercizio consigliata 3 bar (in caso di pressione dell'acqua superiore ai 5 bar si consiglia l'installazione di riduttori di pressione)

- Filter Compatibility suitable for filtering cold water only.
- Do not use with microbiologically unsafe water or water of unknown quality.
- Operating Ambient Temperature between 5°C and 38°C.
- Maximum Operating Pressure: 5 bar
- Recommended Operating Pressure: 3 bar (If the water pressure exceeds 5 bar, the installation of pressure reducers is recommended.)l'installazione di riduttori di pressione)





SCAN QR CODE

FILTER SUPPLY
APPROVVIGIONAMENTO FILTRI

PELLE



60932 60934 60920 60922 60912 60914

SEGNI



60970 60972 60960 60940 60942 60944 60946

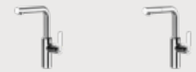

60948 60950

GESSI316



60822 60824 60826 60010 60012 60014 60022



60024 60026

HABITO



60852 60872 60664 60650 60652 60670 60672

VENTI20



60634 60620 60622

OFFICINE V



60205 60201 60203

OFFICINE GESSI



60055 60051 60053

MESH



60005 60003

FISSO



60640 60073

SU&GIU



60071 50311 50107 50109

INCISO



58701 58703

STELO



60315 60301 60303 60305 60307 60309 60311

INEDITO



60572 60571 60429 60425 60411 60413 60431



60433 60435 60471 60478

JUST



20577

PROTON



17191 17151 17153 17175 17177

ACCIAIO



60692 60694 60696 60698 60438 60440 60538



60537

HELIUM



50009 60075 60077 50105 50103 17015

NEUTRON



50209 20570 17120 17155 17169 17118

MONACO



17157 17159 17163

DISPENSER



29660 29658 29651

SEMI-PROFESSIONAL



60920 60922 60960 60010 60012 60014 60664



60634 60205 60055 60005 60315 60429 50009



50209 17157

EXTRACTABLE



60932 60934 60912 60914 60970 60972 60942



60946 60950 60822 60824 60826 60022 60024



60026 60852 60872 60652 60672 60622 60203



60053 60640 58703 60303 60307 60311 60572



60425 60413 60433 60435 60478 20577 17191



17153 17177 60694 60698 60440 60537 60077



50103 17120 17169 17163

MIXER TECHNOLOGY COLLECTIONS

SWIVELLING



60940 60944 60948 60650 60670 60620 60201



60051 60003 60073 58701 60301 60305 60309



60571 60411 60431 60471 17151 17175 60692



60696 60438 60538 60075 50105 17015 20570

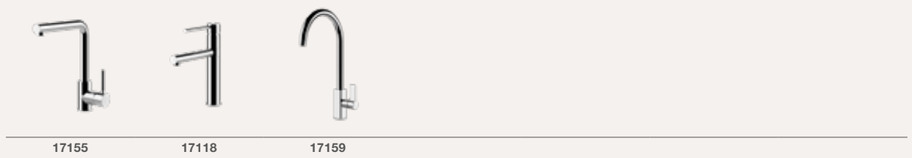

17155 17118 17159

UNDER WINDOW



60071 50311 50107 50109

SOAP DISPENSER

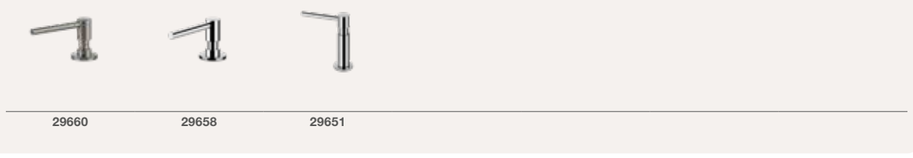

29660 29658 29651



	Item	Pag	Semi-Professional	Extractable	Swiveling	Under Window	Soap Dispenser	Handshower 1 function	Handshower 2 function	Chrome	Nickel PVD	Finox Br. Nickel	Warm Bronze Br. PVD	Coffee Bronze Br. PVD	Pelle Finish	Matte Black	Copper Br. PVD	Black Metal Br. PVD	Brass Br. PVD	Steel Br.	Gold Br. PVD	Finox Br. Nickel \ Matte Black	Black Metal PVD	Copper PVD	Warm Bronze PVD	Brass PVD	Aged Bronze	Antique Brass	Gold PVD
										#031	**#720**	**#149**	**#726**	**#761**	**#**	**#299**	**#708**	**#707**	**#727**	**#239**	**#716**	**#599**	**#706**	**#030**	**#735**	**#710**	**#187**	**#713**	**#246**
PELLE	**60932**	43		•					•		•	•	•	•															
PELLE	**60934**	45		•					•						•														
PELLE	**60920**	47	•						•		•	•	•	•															
PELLE	**60922**	49	•						•						•														
PELLE	**60912**	51		•				•			•	•	•	•															
PELLE	**60914**	53		•				•							•														
SEGNI	**60970**	63		•					•	•		•	•	•		•	•	•	•										
SEGNI	**60972**	65		•					•	•		•	•	•		•	•	•	•										
SEGNI	**60960**	67	•						•	•		•	•	•		•	•	•	•										
SEGNI	**60940**	69			•					•		•	•	•		•	•	•	•										
SEGNI	**60942**	71		•				•		•		•	•	•		•	•	•	•										
SEGNI	**60944**	73			•					•		•	•	•		•	•	•	•										
SEGNI	**60946**	75		•				•		•		•	•	•		•	•	•	•										
SEGNI	**60948**	77			•					•		•	•	•		•	•	•	•										
SEGNI	**60950**	79		•				•		•		•	•	•		•	•	•	•										
GESSI316	**60822**	93		•					•				•	•		•	•	•	•	•									
GESSI316	**60824**	95		•					•				•	•		•	•	•	•	•									
GESSI316	**60826**	97		•					•				•	•		•	•	•	•	•									
GESSI316	**60010**	99	•					•					•	•		•	•	•	•	•									
GESSI316	**60012**	101	•					•					•	•		•	•	•	•	•									
GESSI316	**60014**	103	•					•					•	•		•	•	•	•	•									
GESSI316	**60022**	105		•					•				•	•		•	•	•	•	•									
GESSI316	**60024**	107		•					•				•	•		•	•	•	•	•									
GESSI316	**60026**	109		•					•				•	•		•	•	•	•	•									
HABITO	**60852**	117		•					•	•		•	•	•		•	•	•	•										
HABITO	**60872**	119		•					•	•		•	•	•		•	•	•	•										
HABITO	**60664**	121	•						•	•		•	•	•		•	•	•	•										
HABITO	**60650**	123			•					•		•	•	•		•	•	•	•										
HABITO	**60652**	125		•				•		•		•	•	•		•	•	•	•										
HABITO	**60670**	127			•					•		•	•	•		•	•	•	•										
HABITO	**60672**	129		•				•		•		•	•	•		•	•	•	•										
VENTI20	**60634**	137	•					•		•	•	•	•				•	•	•		•								
VENTI20	**60620**	139			•					•	•	•	•				•	•	•		•								
VENTI20	**60622**	141		•				•		•	•	•	•				•	•	•		•								
OFFICINE V	**60205**	147	•						•	•		•									•								
OFFICINE V	**60201**	148			•					•		•				•													
OFFICINE V	**60203**	149		•				•		•		•				•													
OFFICINE GESSI	**60055**	157	•						•	•		•	•				•	•			•								
OFFICINE GESSI	**60051**	158			•					•		•	•				•	•			•								
OFFICINE GESSI	**60053**	159		•				•		•		•	•				•	•			•								
MESH	**60005**	166	•						•			•									•								
MESH	**60003**	167			•							•									•								
FISSO	**60640**	172		•					•	•		•				•													
FISSO	**60073**	173			•					•		•				•													
SU&GIU	**60071**	178				•				•		•					•	•			•								
SU&GIU	**50311**	179				•				•		•				•													
SU&GIU	**50107**	180				•				•		•																	
SU&GIU	**50109**	181				•		•		•		•																	
INCISO	**58701**	185			•					•		•	•	•		•	•	•	•		•		•	•	•	•	•	•	•
INCISO	**58703**	187		•				•		•		•	•	•		•	•	•	•		•		•	•	•	•	•	•	•
STELO	**60315**	195	•						•	•		•				•													
STELO	**60301**	196			•					•		•				•													
STELO	**60303**	197		•					•	•		•				•													
STELO	**60305**	198			•					•		•				•													
STELO	**60307**	199		•					•	•		•				•													
STELO	**60309**	200			•					•		•				•													
STELO	**60311**	201		•					•	•		•				•													
INEDITO	**60572**	211		•				•		•		•	•	•		•	•	•	•		•								•

	Item	Pag	Semi-Professional	Extractable	Swiveling	Under Window	Soap Dispenser	Handshower 1 function	Handshower 2 function	Chrome	Nickel PVD	Finox Br. Nickel	Warm Bronze Br. PVD	Coffee Bronze Br. PVD	Pelle Finish	Matte Black	Copper Br. PVD	Black Metal Br. PVD	Brass Br. PVD	Steel Br.	Gold Br. PVD	Finox Br. Nickel \ Matte Black	Black Metal PVD	Copper PVD	Warm Bronze PVD	Brass PVD	Aged Bronze	Antique Brass	Gold PVD
										#031	**#720**	**#149**	**#726**	**#761**	**#**	**#299**	**#708**	**#707**	**#727**	**#239**	**#716**	**#599**	**#706**	**#030**	**#735**	**#710**	**#187**	**#713**	**#246**
INEDITO	**60571**	213			•				•	•		•	•	•		•	•	•	•		•			•					•
INEDITO	**60429**	215	•						•	•		•	•	•		•	•	•	•		•			•					•
INEDITO	**60425**	217		•					•	•		•				•													
INEDITO	**60411**	218			•					•		•				•													
INEDITO	**60413**	219		•					•	•		•				•													
INEDITO	**60431**	221			•					•		•	•	•		•	•	•	•		•			•					•
INEDITO	**60433**	223		•				•		•		•	•	•		•	•	•	•		•			•					•
INEDITO	**60435**	225		•					•	•		•				•													
INEDITO	**60471**	226			•					•		•				•													
INEDITO	**60478**	227		•					•	•		•				•													
JUST	**20577**	231		•				•		•		•																	
PROTON	**17191**	237		•					•	•		•				•													
PROTON	**17151**	238			•					•		•				•													
PROTON	**17153**	239		•				•		•		•				•													
PROTON	**17175**	240			•					•		•				•													
PROTON	**17177**	241		•					•	•		•				•													
ACCIAIO	**60692**	248			•								•	•			•	•	•										
ACCIAIO	**60694**	249		•				•					•	•			•	•	•										
ACCIAIO	**60696**	250			•								•	•			•	•	•										
ACCIAIO	**60698**	251		•				•					•	•			•	•	•										
ACCIAIO	**60438**	252			•														•										
ACCIAIO	**60440**	253		•				•											•										
ACCIAIO	**60538**	254			•														•										
ACCIAIO	**60537**	255		•				•											•										
HELIUM	**50009**	261	•					•		•		•																	
HELIUM	**60075**	262			•					•		•				•													
HELIUM	**60077**	263		•				•		•		•				•													
HELIUM	**50105**	264			•					•		•				•													
HELIUM	**50103**	265		•				•		•		•				•													
HELIUM	**17015**	267			•					•		•				•													
NEUTRON	**50209**	273	•						•	•																			
NEUTRON	**20570**	274			•					•																			
NEUTRON	**17120**	275		•				•		•																			
NEUTRON	**17155**	276			•					•						•													
NEUTRON	**17169**	277		•				•		•						•													
NEUTRON	**17118**	279			•					•																			
MONACO	**17157**	285	•						•	•																			
MONACO	**17159**	286			•					•																			
MONACO	**17163**	287		•				•		•																			
DISPENSER	**29660**	291					•						•	•		•	•	•	•	•									
DISPENSER	**29658**	293					•			•		•				•													
DISPENSER	**29651**	295					•			•	•	•	•	•		•	•	•	•		•		•	•	•	•	•		•



DESIGN_GESSI STYLE STUDIO
GESSI PATENT

PELLE
collection

A revolutionary three-dimensionality sculpted in metal takes shape through a refined interplay of volumes and surfaces. The finish, inspired by the natural softness of leather, introduces an unexpected tactile dimension. This aesthetic language extends to the kitchen as well, where design and functionality coexist.

Una tridimensionalità rivoluzionaria scolpita nel metallo prende forma attraverso un raffinato gioco di volumi e superfici. La finitura, ispirata alla naturale morbidezza della pelle, introduce una dimensione tattile inedita. Questo linguaggio estetico si estende anche all'ambiente cucina, dove design e funzionalità convivono.

60934#431



PELLE

collection







60934#431



PELLE

collection









PELLE
collection







60922#435
60912#761
60922#440



PELLE

collection



01595

Starter Kit for filtration system, inclusive of an activated carbon filter.
Starter Kit per sistema di filtrazione, comprensivo di filtro ai carboni attivi.
Kit de démarrage pour système de filtration, comprenant un filtre aux charbons actifs.
Starter kit para el sistema de filtración, que incluye un filtro de carbón activo.



000	**255 €**

01603

Water meter to be paired with Starter Kit 01595.
Contalitri da abbinare a Starter Kit 01595.
Compteur de litres à combiner avec le Kit de démarrage 01595.
Contador de agua para combinar con el starter kit 01595.



000	**112 €**

60932

Single-lever sink mixer with pull-out dual-jet handshower and filtered water function. PELLE finish. To be paired with Filtration Kit 01595.
Miscelatore lavello con doccetta estraibile doppio-getto, con funzione acqua filtrata. Effetto PELLE. Da abbinare a Kit Filtrazione 01595.
Mitigeur monocommande avec douchette extractible à double jet, avec fonction eau filtrée. Effet cuir. À combiner avec le kit de filtration 01595.
Mezclador monomando con ducha de mano extraíble de doble chorro y función de agua filtrada. Efecto PELLE. Se debe combinar con el kit de filtración 01595.

2
360°
Ø35mm
Ø25mm

720	Nickel PVD	**1.870 €**
149	Finox Br. Nickel	**1.544 €**
726	Warm Bronze Br. PVD	**1.870 €**
761	Coffee Bronze Br. PVD	**1.970 €**



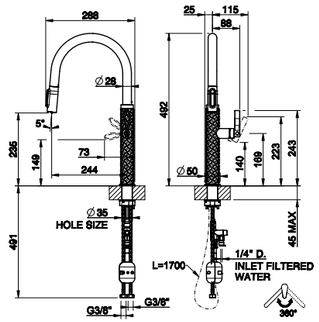

FINISHES



761
COFFEE BRONZE
BR. PVD

726
WARM BRONZE
BR. PVD

149
FINOX BR.
NICKEL

720
NICKEL PVD

01595

Starter Kit for filtration system, inclusive of an activated carbon filter.
Starter Kit per sistema di filtrazione, comprensivo di filtro ai carboni attivi.
Kit de démarrage pour système de filtration, comprenant un filtre aux charbons actifs.
Starter kit para el sistema de filtración, que incluye un filtro de carbón activo.



000 **255 €**

01603

Water meter to be paired with Starter Kit 01595.
Contalitri da abbinare a Starter Kit 01595.
Compteur de litres à combiner avec le Kit de démarrage 01595.
Contador de agua para combinar con el starter kit 01595.



000 **112 €**



435
CRÈME / BRASS BR. PVD



434
CRÈME / BRASS PVD



432
CRÈME / FINOX BR. NICKEL



433
CRÈME / NICKEL PVD



438
NERO / MATTE BLACK



440
NERO / BLACK METAL BR. PVD

60934

Single-lever sink mixer with pull-out dual-jet handshower and filtered water function. To be paired with Filtration Kit 01595.
Miscelatore lavello con doccetta estraibile doppio-getto, con funzione acqua filtrata. Da abbinare a Kit Filtrazione 01595.
Mitigeur monocommande avec douchette extractible à double jet, avec fonction eau filtrée. À combiner avec le kit de filtration 01595.
Mezclador monomando con ducha de mano extraíble de doble chorro y función de agua filtrada. Se debe combinar con el kit de filtración 01595.

2
360°
Ø35mm
Ø25mm

430	Red Cherry / Warm Bronze PVD	**1.870 €**
431	Red Cherry / Warm Bronze Br.	**1.870 €**
444	Red Cherry / Copper PVD	**1.870 €**
445	Red Cherry / Copper Br. PVD	**1.870 €**
447	Red Cherry / Coffee Bronze Br. PVD	**1.970 €**
439	Nero / Black Metal PVD	**1.870 €**
440	Nero / Black Metal Br. PVD	**1.870 €**
438	Nero / Matte Black	**1.870 €**
433	Crème / Nickel PVD	**1.870 €**
432	Crème / Finox Br. Nickel	**1.870 €**
434	Crème / Brass PVD	**1.870 €**
435	Crème / Brass Br. PVD	**1.870 €**



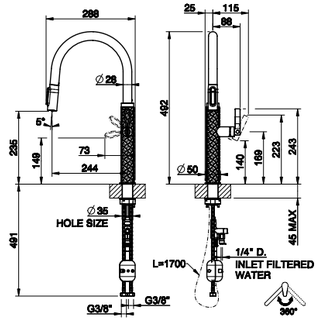

FINISHES



439
NERO / BLACK METAL PVD



447
RED CHERRY / COFFEE BRONZE BR. PVD



445
RED CHERRY / COPPER BR. PVD



444
RED CHERRY / COPPER PVD



431
RED CHERRY / WARM BRONZE BR.



430
RED CHERRY / WARM BRONZE PVD



60920

Semi-professional single-lever swivel sink mixer with pull-out dual-jet handshower. PELLE finish.

Miscelatore lavello semi-pro monocomando girevole con doccetta estraibile doppio-getto. Effetto PELLE.

Mitigeur semi-professionel à bec pivotant avec douchette extractible à double jet. Effet cuir.

Mezclador monomando giratorio semiprofesional con ducha de mano extraíble de doble chorro. Efecto PELLE.

2 — Ø35mm

360° — Ø25mm

720	Nickel PVD	**1.675 €**
149	Finox Br. Nickel	**1.383 €**
726	Warm Bronze Br. PVD	**1.675 €**
761	Coffee Bronze Br. PVD	**1.764 €**



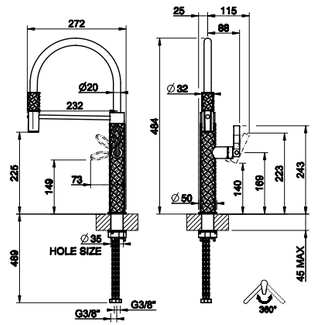

FINISHES



761 COFFEE BRONZE BR. PVD

726 WARM BRONZE BR. PVD

149 FINOX BR. NICKEL

720 NICKEL PVD



60922

Semi-professional single-lever swivel sink mixer with pull-out dual-jet handshower.

Miscelatore lavello semi-pro monocomando girevole con doccetta estraibile doppio-getto.

Mitigeur semi-professionel à bec pivotant avec douchette extractible à double jet.

Mezclador monomando giratorio semiprofesional con ducha de mano extraible de doble chorro.

2 Ø35mm

360° Ø25mm

430	Red Cherry / Warm Bronze PVD	**1.675 €**
431	Red Cherry / Warm Bronze Br.	**1.675 €**
444	Red Cherry / Copper PVD	**1.675 €**
445	Red Cherry / Copper Br. PVD	**1.675 €**
447	Red Cherry / Coffee Bronze Br. PVD	**1.764 €**
439	Nero / Black Metal PVD	**1.675 €**
440	Nero / Black Metal Br. PVD	**1.675 €**
438	Nero / Matte Black	**1.675 €**
433	Crème / Nickel PVD	**1.675 €**
432	Crème / Finox Br. Nickel	**1.675 €**
434	Crème / Brass PVD	**1.675 €**
435	Crème / Brass Br. PVD	**1.675 €**



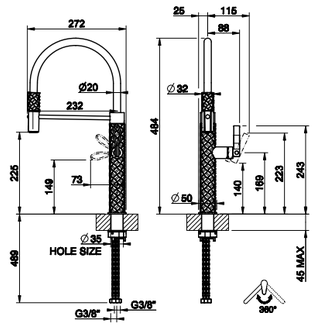

FINISHES



435
CRÈME / BRASS BR. PVD

434
CRÈME / BRASS PVD

432
CRÈME / FINOX BR. NICKEL

433
CRÈME / NICKEL PVD

438
NERO / MATTE BLACK

440
NERO / BLACK METAL BR. PVD



439
NERO / BLACK METAL PVD

447
RED CHERRY / COFFEE BRONZE BR. PVD

445
RED CHERRY / COPPER BR. PVD

444
RED CHERRY / COPPER PVD

431
RED CHERRY / WARM BRONZE BR.

430
RED CHERRY / WARM BRONZE PVD



60912

Single-lever sink mixer with pull-out single-jet handshower. PELLE finish.

Miscelatore lavello monocomando girevole con doccetta estraibile mono-getto. Effetto PELLE.

Mitigeur monocommande avec douchette extractible mono-jet. Effet cuir.

Mezclador monomando giratorio con ducha de mano extraible de un solo chorro. Efecto PELLE.

1 — Ø35mm

360° — Ø25mm

720	Nickel PVD	**1.577 €**
149	Finox Br. Nickel	**1.303 €**
726	Warm Bronze Br. PVD	**1.577 €**
761	Coffee Bronze Br. PVD	**1.661 €**



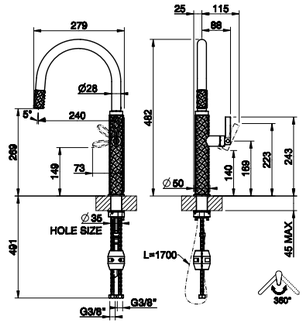

FINISHES



761
COFFEE BRONZE
BR. PVD

726
WARM BRONZE
BR. PVD

149
FINOX BR.
NICKEL

720
NICKEL PVD



60914

Single-lever sink mixer with pull-out single-jet handshower.
Miscelatore lavello monocomando girevole
con doccetta estraibile mono-getto.
Mitigeur monocommande avec douchette extractible mono-jet.
Mezclador monomando giratorio con ducha
de mano extraible de un solo chorro.

1
360°
Ø35mm
Ø25mm

430	Red Cherry / Warm Bronze PVD	**1.577 €**
431	Red Cherry / Warm Bronze Br.	**1.577 €**
444	Red Cherry / Copper PVD	**1.577 €**
445	Red Cherry / Copper Br. PVD	**1.577 €**
447	Red Cherry / Coffee Bronze Br. PVD	**1.661 €**
439	Nero / Black Metal PVD	**1.577 €**
440	Nero / Black Metal Br. PVD	**1.577 €**
438	Nero / Matte Black	**1.577 €**
433	Crème / Nickel PVD	**1.577 €**
432	Crème / Finox Br. Nickel	**1.577 €**
434	Crème / Brass PVD	**1.577 €**
435	Crème / Brass Br. PVD	**1.577 €**



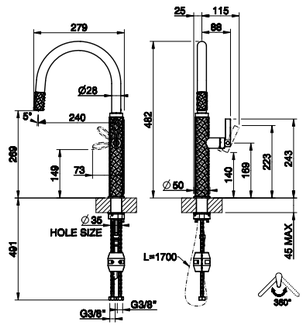



435
CRÈME / BRASS
BR. PVD

434
CRÈME /
BRASS PVD

432
CRÈME / FINOX
BR. NICKEL

433
CRÈME /
NICKEL PVD

438
NERO / MATTE
BLACK

440
NERO / BLACK
METAL BR. PVD

FINISHES



439
NERO / BLACK
METAL PVD



447
RED CHERRY /
COFFEE BRONZE
BR. PVD



445
RED CHERRY
/ COPPER
BR. PVD



444
RED CHERRY /
COPPER PVD



431
RED CHERRY
/ WARM
BRONZE BR.



430
RED CHERRY
/ WARM
BRONZE PVD



DESIGN_GESSI STYLE STUDIO
GESSI PATENT

SEGNI
collection

Gessi's Kitchen range is enriched with the new Segni collection. Details and inspirations drawn from the world of watchmaking enhance the geometries by flawlessly combining functionality and style. Segni represents Gessi's craftsmanship and technological innovation, making it a true symbol of elegance and precision.

La gamma Cucina Gessi si arricchisce della nuova collezione Segni. Dettagli lavorati e ispirazioni tratte dal mondo dell'orologeria esaltano le geometrie unendo funzionalità e stile in modo impeccabile. Segni rappresenta la maestria artigianale e l'innovazione tecnologica di Gessi, rendendolo un vero e proprio simbolo di eleganza e precisione.

60942#149









60942#726
60960#299
60946#761

SEGNI
collection



SEGNI
collection

SEGNI
collection





60972#149
60972#299

01595

Starter Kit for filtration system, inclusive of an activated carbon filter.
Starter Kit per sistema di filtrazione, comprensivo di filtro ai carboni attivi.
Kit de démarrage pour système de filtration, comprenant un filtre aux charbons actifs.
Starter kit para el sistema de filtración, que incluye un filtro de carbón activo.



000	**255 €**

01603

Water meter to be paired with Starter Kit 01595.
Contalitri da abbinare a Starter Kit 01595.
Compteur de litres à combiner avec le Kit de démarrage 01595.
Contador de agua para combinar con el starter kit 01595.



000	**112 €**

60970

Single-lever sink mixer with pull-out dual-jet handshower and filtered water function. To be paired with Filtration Kit 01595.
Miscelatore lavello con doccetta estraibile doppio-getto, con funzione acqua filtrata. Da abbinare a Kit Filtrazione 01595.
Mitigeur monocommande avec douchette extractible à double jet, avec fonction eau filtrée. À combiner avec le kit de filtration 01595.
Mezclador monomando con ducha de mano extraíble de doble chorro y función de agua filtrada. Se debe combinar con el kit de filtración 01595.

2
360°
Ø35mm
Ø35mm

031	Chrome	**550 €**
149	Finox Br. Nickel	**743 €**
299	Matte Black	**743 €**
708	Copper Br. PVD	**1.034 €**
707	Black Metal Br. PVD	**1.034 €**
726	Warm Bronze Br. PVD	**1.034 €**
727	Brass Br. PVD	**1.034 €**
761	Coffee Bronze Br. PVD	**1.089 €**



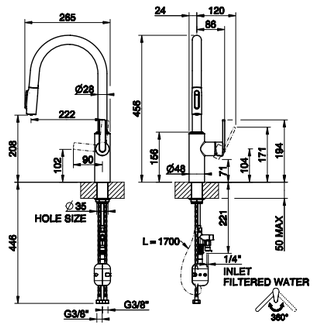

FINISHES



761
COFFEE BRONZE BR. PVD



727
BRASS BR. PVD



726
WARM BRONZE BR. PVD



707
BLACK METAL BR. PVD



708
COPPER BR. PVD



299
MATTE BLACK



149
FINOX BR. NICKEL



031
CHROME

01595

Starter Kit for filtration system, inclusive of an activated carbon filter.
Starter Kit per sistema di filtrazione, comprensivo di filtro ai carboni attivi.
Kit de démarrage pour système de filtration, comprenant un filtre aux charbons actifs.
Starter kit para el sistema de filtración, que incluye un filtro de carbón activo.



000	**255 €**

01603

Water meter to be paired with Starter Kit 01595.
Contalitri da abbinare a Starter Kit 01595.
Compteur de litres à combiner avec le Kit de démarrage 01595.
Contador de agua para combinar con el starter kit 01595.



000	**112 €**

60972

Single-lever sink mixer with pull-out dual-jet handshower and filtered water function. To be paired with Filtration Kit 01595.
Miscelatore lavello con doccetta estraibile doppio-getto, con funzione acqua filtrata. Da abbinare a Kit Filtrazione 01595.
Mitigeur monocommande avec douchette extractible à double jet, avec fonction eau filtrée. À combiner avec le kit de filtration 01595.
Mezclador monomando con ducha de mano extraíble de doble chorro y función de agua filtrada. Se debe combinar con el kit de filtración 01595.

2
360°
Ø35mm
Ø35mm

031	Chrome	**550 €**
149	Finox Br. Nickel	**743 €**
299	Matte Black	**743 €**
708	Copper Br. PVD	**1.034 €**
707	Black Metal Br. PVD	**1.034 €**
726	Warm Bronze Br. PVD	**1.034 €**
727	Brass Br. PVD	**1.034 €**
761	Coffee Bronze Br. PVD	**1.138 €**



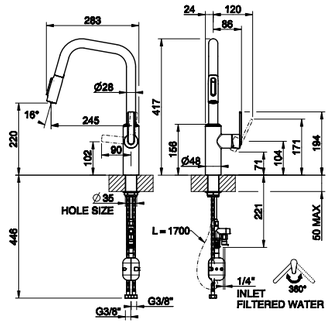

FINISHES



761
COFFEE BRONZE BR. PVD

727
BRASS BR. PVD



726
WARM BRONZE BR. PVD



707
BLACK METAL BR. PVD



708
COPPER BR. PVD



299
MATTE BLACK



149
FINOX BR. NICKEL



031
CHROME



60960

Semi-professional single-lever swivel sink mixer with pull-out dual-jet handshower.
Miscelatore lavello semi-pro monocomando girevole con doccetta estraibile doppio-getto.
Mitigeur semi-professionel à bec pivotant avec douchette extractible à double jet.
Mezclador monomando giratorio semiprofesional con ducha de mano extraible de doble chorro.

2
360°
Ø35mm
Ø35mm

031	Chrome	**590 €**
149	Finox Br. Nickel	**797 €**
299	Matte Black	**797 €**
708	Copper Br. PVD	**1.109 €**
707	Black Metal Br. PVD	**1.109 €**
726	Warm Bronze Br. PVD	**1.109 €**
727	Brass Br. PVD	**1.109 €**
761	Coffee Bronze Br. PVD	**1.169 €**



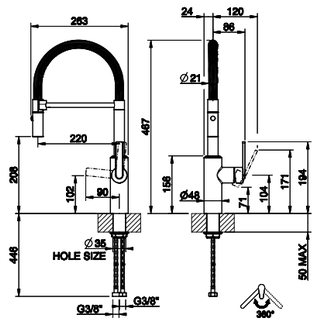

FINISHES



761
COFFEE BRONZE
BR. PVD



727
BRASS BR. PVD



726
WARM BRONZE
BR. PVD



707
BLACK METAL
BR. PVD



708
COPPER
BR. PVD



299
MATTE BLACK



149
FINOX BR.
NICKEL



031
CHROME



60940

Single-lever swivel sink mixer.
Miscelatore lavello monocomando girevole.
Mitigeur monocommande à bec pivotant.
Mezclador monomando giratorio.

Ø35mm 360°
Ø35mm

031	Chrome	**369 €**
149	Finox Br. Nickel	**499 €**
299	Matte Black	**499 €**
708	Copper Br. PVD	**695 €**
707	Black Metal Br. PVD	**695 €**
726	Warm Bronze Br. PVD	**695 €**
727	Brass Br. PVD	**695 €**
761	Coffee Bronze Br. PVD	**731 €**



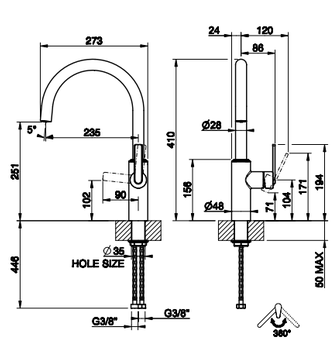

FINISHES



761
COFFEE BRONZE
BR. PVD



727
BRASS BR. PVD



726
WARM BRONZE
BR. PVD



707
BLACK METAL
BR. PVD



708
COPPER
BR. PVD



299
MATTE BLACK



149
FINOX BR.
NICKEL



031
CHROME



60942

Single-lever sink mixer with pull-out single-jet handshower.
Miscelatore lavello monocomando girevole
con doccetta estraibile mono-getto.
Mitigeur monocommande avec douchette extractible mono-jet.
Mezclador monomando giratorio con ducha
de mano extraible de un solo chorro.

1
360°
Ø35mm
Ø35mm

031	Chrome	**469 €**
149	Finox Br. Nickel	**633 €**
299	Matte Black	**633 €**
708	Copper Br. PVD	**882 €**
707	Black Metal Br. PVD	**882 €**
726	Warm Bronze Br. PVD	**882 €**
727	Brass Br. PVD	**882 €**
761	Coffee Bronze Br. PVD	**929 €**



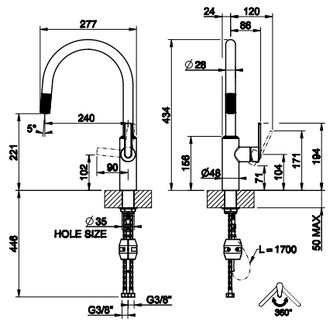



761
COFFEE BRONZE
BR. PVD

727
BRASS BR. PVD

FINISHES



726
WARM BRONZE
BR. PVD



707
BLACK METAL
BR. PVD



708
COPPER
BR. PVD



299
MATTE BLACK



149
FINOX BR.
NICKEL



031
CHROME



60944

Single-lever swivel sink mixer.
Miscelatore lavello monocomando girevole.
Mitigeur monocommande à bec pivotant.
Mezclador monomando giratorio.

Ø35mm 360°
Ø35mm

031	Chrome	**369 €**
149	Finox Br. Nickel	**499 €**
299	Matte Black	**499 €**
708	Copper Br. PVD	**695 €**
707	Black Metal Br. PVD	**695 €**
726	Warm Bronze Br. PVD	**695 €**
727	Brass Br. PVD	**695 €**
761	Coffee Bronze Br. PVD	**731 €**



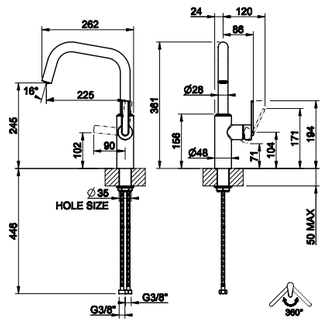

FINISHES



761
COFFEE BRONZE
BR. PVD



727
BRASS BR. PVD



726
WARM BRONZE
BR. PVD



707
BLACK METAL
BR. PVD



708
COPPER
BR. PVD



299
MATTE BLACK



149
FINOX BR.
NICKEL



031
CHROME



60946

Single-lever sink mixer with pull-out single-jet handshower.
Miscelatore lavello monocomando girevole
con doccetta estraibile mono-getto.
Mitigeur monocommande avec douchette extractible mono-jet.
Mezclador monomando giratorio con ducha
de mano extraible de un solo chorro.

1
360°
Ø35mm
Ø35mm

031	Chrome	**469 €**
149	Finox Br. Nickel	**633 €**
299	Matte Black	**633 €**
708	Copper Br. PVD	**882 €**
707	Black Metal Br. PVD	**882 €**
726	Warm Bronze Br. PVD	**882 €**
727	Brass Br. PVD	**882 €**
761	Coffee Bronze Br. PVD	**929 €**



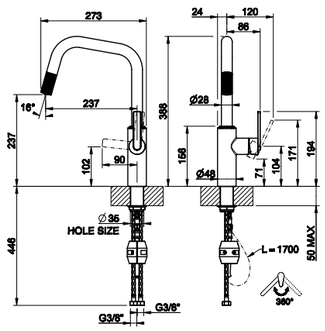

FINISHES



761
COFFEE BRONZE
BR. PVD



727
BRASS BR. PVD



726
WARM BRONZE
BR. PVD



707
BLACK METAL
BR. PVD



708
COPPER
BR. PVD



299
MATTE BLACK



149
FINOX BR.
NICKEL



031
CHROME



60948

Single-lever swivel sink mixer.
Miscelatore lavello monocomando girevole.
Mitigeur monocommande à bec pivotant.
Mezclador monomando giratorio.

Ø35mm 360°
Ø35mm

031	Chrome	**369 €**
149	Finox Br. Nickel	**499 €**
299	Matte Black	**499 €**
708	Copper Br. PVD	**695 €**
707	Black Metal Br. PVD	**695 €**
726	Warm Bronze Br. PVD	**695 €**
727	Brass Br. PVD	**695 €**
761	Coffee Bronze Br. PVD	**731 €**



FINISHES



761
COFFEE BRONZE
BR. PVD



727
BRASS BR. PVD



726
WARM BRONZE
BR. PVD



707
BLACK METAL
BR. PVD



708
COPPER
BR. PVD



299
MATTE BLACK



149
FINOX BR.
NICKEL



031
CHROME



60950

Single-lever sink mixer with pull-out single-jet handshower.
Miscelatore lavello monocomando girevole
con doccetta estraibile mono-getto.
Mitigeur monocommande avec douchette extractible mono-jet.
Mezclador monomando giratorio con ducha
de mano extraible de un solo chorro.

1 Ø35mm
360° Ø35mm

031	Chrome	**469 €**
149	Finox Br. Nickel	**633 €**
299	Matte Black	**633 €**
708	Copper Br. PVD	**882 €**
707	Black Metal Br. PVD	**882 €**
726	Warm Bronze Br. PVD	**882 €**
727	Brass Br. PVD	**882 €**
761	Coffee Bronze Br. PVD	**929 €**



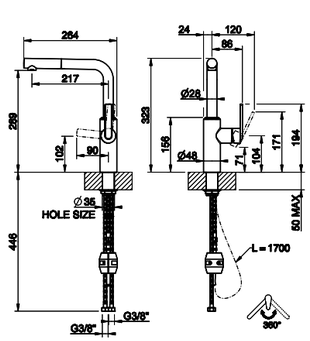

FINISHES



761
COFFEE BRONZE
BR. PVD



727
BRASS BR. PVD



726
WARM BRONZE
BR. PVD



707
BLACK METAL
BR. PVD



708
COPPER
BR. PVD



299
MATTE BLACK



149
FINOX BR.
NICKEL



031
CHROME



316 KITCHEN collection

Gessi 316 Kitchen collection filtered, enhances the decorative contents of the “woven steel” created by Gessi, with elegant patterns “engraved” on the steel.
In fact, Gessi 316 Filtrata becomes synonymous with sustainability and well-being, also ensuring the dispensing of filtered water, without sacrificing the cleanliness and the rigor of its design.

Gessi 316 Kitchen collection filtrata, esalta i contenuti decorativi del “woven steel” creato da Gessi, con eleganti motivi “incisi” sull’acciaio.
Gessi 316 Filtrata diviene infatti sinonimo di sostenibilità e benessere, garantendo anche l’erogazione di acqua filtrata, senza rinunciare alla pulizia e al rigore del suo design.



60824#299



60824#707

60824#299





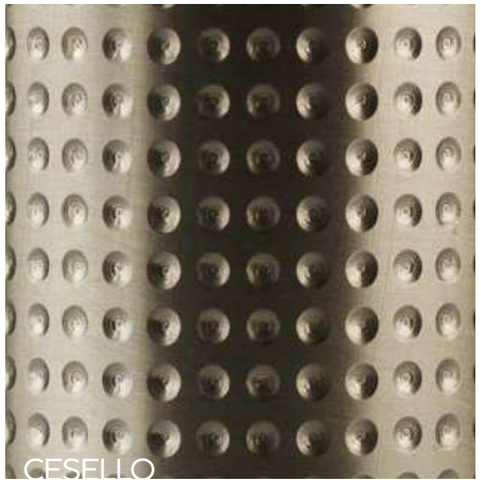

316 KITCHEN collection







60824#299



316 KITCHEN
collection



316 KITCHEN collection

STEEL, AN EXTRAORDINARY MATERIAL FOR AN EXTRAORDINARY DESIGN

A noble and precious material, long lasting, resistant and aesthetically pleasing. This element exalts Gessi faucets with simplicity, with an eye-catching cylindrical design of essential sophistication.

ACCIAIO, UN MATERIALE STRAORDINARIO PER UNO STRAORDINARIO DESIGN

Un materiale nobile e prezioso, duraturo nel tempo, resistente e che fosse anche bello da vedere. Un elemento che esaltasse, con semplicità, la rubinetteria Gessi attraverso un design cilindrico, di grande immediatezza visiva e raffinatezza essenziale: nasce il Sistema Gessi 316, protagonista, l'esclusivo acciaio inossidabile AISI 316.



60012#726



60026#708 CESELLO
60024#726 MECCANICA
60022#299 FLESSA

316 KITCHEN

CHARMING PATTERNS
The charming patterns, through the exclusive manufacturing of the stainless steel, create pieces of special taste, perfect for who loves the essentiality, but wants to give to the kitchen a refinement touch, high-tech but decorative but warm.

RILIEVI DI CHARME
I pattern affascinanti, attraverso l'esclusiva lavorazione dell'acciaio inossidabile, creano pezzi dal sapore speciale, perfetti per chi ama l'essenzialità, ma vuole dare alla cucina un tocco raffinato, high-tech ma caldo e decorativo.

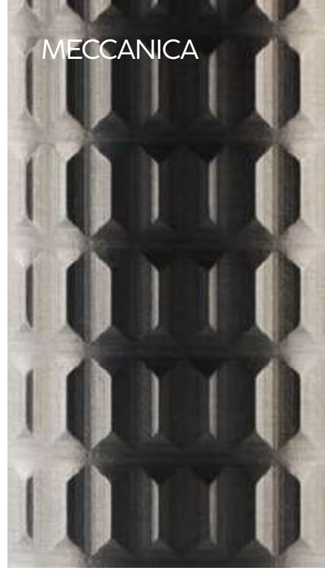

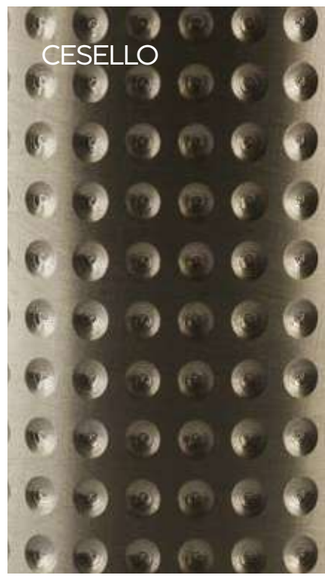



01595

Starter Kit for filtration system, inclusive of an activated carbon filter.
Starter Kit per sistema di filtrazione, comprensivo di filtro ai carboni attivi.
Kit de démarrage pour système de filtration, comprenant un filtre aux charbons actifs.
Starter kit para el sistema de filtración, que incluye un filtro de carbón activo.



000		**255 €**

01603

Water meter to be paired with Starter Kit 01595.
Contalitri da abbinare a Starter Kit 01595.
Compteur de litres à combiner avec le Kit de démarrage 01595.
Contador de agua para combinar con el starter kit 01595.



000		**112 €**

60822

Single-lever sink mixer with pull-out dual-jet handshower and filtered water function. To be paired with Filtration Kit 01595.
Miscelatore lavello con doccetta estraibile doppio-getto, con funzione acqua filtrata. Da abbinare a Kit Filtrazione 01595.
Mitigeur monocommande avec douchette extractible à double jet, avec fonction eau filtrée. À combiner avec le kit de filtration 01595.
Mezclador monomando con ducha de mano extraíble de doble chorro y función de agua filtrada. Se debe combinar con el kit de filtración 01595.

2
360°
Ø35mm
Ø25mm

239	Steel Br.	**934 €**
707	Black Metal Br. PVD	**1.570 €**
708	Copper Br. PVD	**1.570 €**
726	Warm Bronze Br. PVD	**1.570 €**
727	Brass Br. PVD	**1.570 €**
299	Matte Black	**1.262 €**
761	Coffee Bronze Br. PVD	**1.630 €**



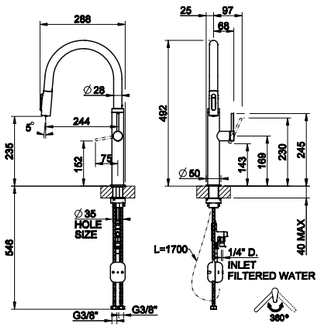

FINISHES



761
COFFEE BRONZE
BR. PVD



299
MATTE BLACK

727
BRASS BR. PVD

726
WARM BRONZE
BR. PVD

708
COPPER
BR. PVD

707
BLACK METAL
BR. PVD

239
STEEL BR.

01595

Starter Kit for filtration system, inclusive of an activated carbon filter.
Starter Kit per sistema di filtrazione, comprensivo di filtro ai carboni attivi.
Kit de démarrage pour système de filtration, comprenant un filtre aux charbons actifs.
Starter kit para el sistema de filtración, que incluye un filtro de carbón activo.



000	**255 €**

01603

Water meter to be paired with Starter Kit 01595.
Contalitri da abbinare a Starter Kit 01595.
Compteur de litres à combiner avec le Kit de démarrage 01595.
Contador de agua para combinar con el starter kit 01595.



000	**112 €**

60824

Single-lever sink mixer with pull-out dual-jet handshower and filtered water function. MECCANICA. To be paired with Filtration Kit 01595.
Miscelatore lavello con doccetta estraibile doppio-getto, con funzione acqua filtrata. MECCANICA. Da abbinare a Kit Filtrazione 01595.
Mitigeur monocommande avec douchette extractible à double jet, avec fonction eau filtrée. MECCANICA. À combiner avec le kit de filtration 01595.
Mezclador monomando con ducha de mano extraíble de doble chorro y función de agua filtrada. MECCANICA. Se debe combinar con el kit de filtración 01595.

2
360°
Ø35mm
Ø25mm

239	Steel Br.	**1.002 €**
707	Black Metal Br. PVD	**1.684 €**
708	Copper Br. PVD	**1.684 €**
726	Warm Bronze Br. PVD	**1.684 €**
727	Brass Br. PVD	**1.684 €**
299	Matte Black	**1.353 €**
761	Coffee Bronze Br. PVD	**1.747 €**



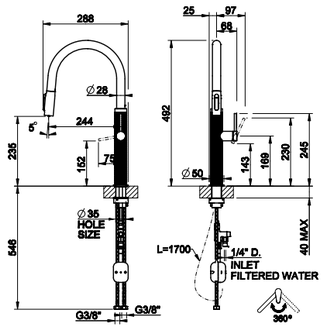

FINISHES



761
COFFEE BRONZE
BR. PVD



299
MATTE BLACK

727
BRASS BR. PVD

726
WARM BRONZE
BR. PVD

708
COPPER
BR. PVD

707
BLACK METAL
BR. PVD

239
STEEL BR.

01595

Starter Kit for filtration system, inclusive of an activated carbon filter.
Starter Kit per sistema di filtrazione, comprensivo di filtro ai carboni attivi.
Kit de démarrage pour système de filtration, comprenant un filtre aux charbons actifs.
Starter kit para el sistema de filtración, que incluye un filtro de carbón activo.



000		**255 €**

01603

Water meter to be paired with Starter Kit 01595.
Contalitri da abbinare a Starter Kit 01595.
Compteur de litres à combiner avec le Kit de démarrage 01595.
Contador de agua para combinar con el starter kit 01595.



000		**112 €**

60826

Single-lever sink mixer with pull-out dual-jet handshower and filtered water function. CESELLO. To be paired with Filtration Kit 01595.
Miscelatore lavello con doccetta estraibile doppio-getto, con funzione acqua filtrata. CESELLO. Da abbinare a Kit Filtrazione 01595.
Mitigeur monocommande avec douchette extractible à double jet, avec fonction eau filtrée. CESELLO. À combiner avec le kit de filtration 01595.
Mezclador monomando con ducha de mano extraíble de doble chorro y función de agua filtrada.CESELLO. Se debe combinar con el kit de filtración 01595.

2
360°
Ø35mm
Ø25mm

239	Steel Br.	**1.002 €**
707	Black Metal Br. PVD	**1.684 €**
708	Copper Br. PVD	**1.684 €**
726	Warm Bronze Br. PVD	**1.684 €**
727	Brass Br. PVD	**1.684 €**
299	Matte Black	**1.353 €**
761	Coffee Bronze Br. PVD	**1.747 €**



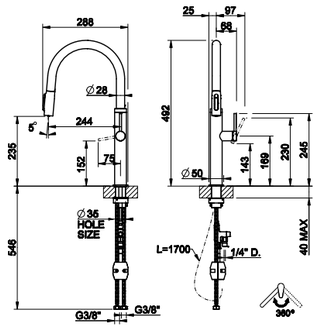

FINISHES



761
COFFEE BRONZE
BR. PVD



299
MATTE BLACK

727
BRASS BR. PVD

726
WARM BRONZE
BR. PVD

708
COPPER
BR. PVD

707
BLACK METAL
BR. PVD

239
STEEL BR.



60010

Semi-professional single-lever swivel sink mixer with pull-out single-jet handshower.

Miscelatore lavello semi-pro monocomando girevole con doccetta estraibile mono-getto.

Mitigeur semi-professionel à bec pivotant avec douchette extractible mono-jet.

Mezclador monomando giratorio semiprofesional con ducha de mano extraible de un solo chorro.

1 — Ø35mm

360° — Ø25mm

239	Steel Br.	**826 €**
707	Black Metal Br. PVD	**1.224 €**
708	Copper Br. PVD	**1.224 €**
726	Warm Bronze Br. PVD	**1.224 €**
727	Brass Br. PVD	**1.224 €**
299	Matte Black	**1.115 €**
761	Coffee Bronze Br. PVD	**1.270 €**



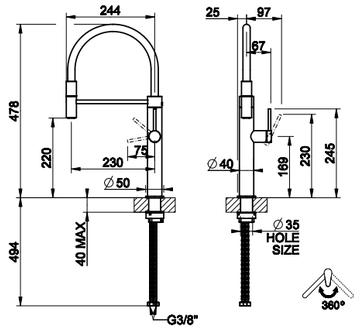



761
COFFEE BRONZE
BR. PVD

FINISHES



299
MATTE BLACK

727
BRASS BR. PVD

726
WARM BRONZE
BR. PVD

708
COPPER
BR. PVD

707
BLACK METAL
BR. PVD

239
STEEL BR.



60012

Semi-professional single-lever swivel sink mixer with pull-out single-jet handshower. MECCANICA.

Miscelatore lavello semi-pro monocomando girevole con doccetta estraibile mono-getto. MECCANICA.

Mitigeur semi-professionel à bec pivotant avec douchette extractible mono-jet. MECCANICA.

Mezclador monomando giratorio semiprofesional con ducha de mano extraíble de un solo chorro. MECCANICA.

1 Ø35mm

360° Ø25mm

239	Steel Br.	**983 €**
707	Black Metal Br. PVD	**1.458 €**
708	Copper Br. PVD	**1.458 €**
726	Warm Bronze Br. PVD	**1.458 €**
727	Brass Br. PVD	**1.458 €**
299	Matte Black	**1.327 €**
761	Coffee Bronze Br. PVD	**1.513 €**





761
COFFEE BRONZE
BR. PVD

FINISHES



299
MATTE BLACK

727
BRASS BR. PVD

726
WARM BRONZE
BR. PVD

708
COPPER
BR. PVD

707
BLACK METAL
BR. PVD

239
STEEL BR.



60014

Semi-professional single-lever swivel sink mixer with pull-out single-jet handshower. CESELLO.
Miscelatore lavello semi-pro monocomando girevole con doccetta estraibile mono-getto. CESELLO.
Mitigeur semi-professionel à bec pivotant avec douchette extractible mono-jet. CESELLO.
Mezclador monomando giratorio semiprofesional con ducha de mano extraible de un solo chorro. CESELLO.

1
360°
Ø35mm
Ø25mm

239	Steel Br.	**983 €**
707	Black Metal Br. PVD	**1.458 €**
708	Copper Br. PVD	**1.458 €**
726	Warm Bronze Br. PVD	**1.458 €**
727	Brass Br. PVD	**1.458 €**
299	Matte Black	**1.327 €**
761	Coffee Bronze Br. PVD	**1.513 €**



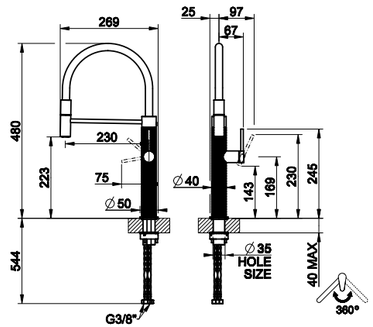



761
COFFEE BRONZE
BR. PVD

FINISHES



299
MATTE BLACK

727
BRASS BR. PVD

726
WARM BRONZE
BR. PVD

708
COPPER
BR. PVD

707
BLACK METAL
BR. PVD

239
STEEL BR.



60022

Single-lever sink mixer with pull-out dual-jet handshower.
Miscelatore lavello monocomando girevole
con doccetta estraibile doppio-getto.
Mitigeur monocommande avec douchette extractible à double jet.
Mezclador monomando giratorio con ducha
de mano extraible de doble chorro.

2
360°
Ø35mm
Ø25mm

239	Steel Br.	**803 €**
707	Black Metal Br. PVD	**1.188 €**
708	Copper Br. PVD	**1.188 €**
726	Warm Bronze Br. PVD	**1.188 €**
727	Brass Br. PVD	**1.188 €**
299	Matte Black	**1.136 €**
761	Coffee Bronze Br. PVD	**1.232 €**



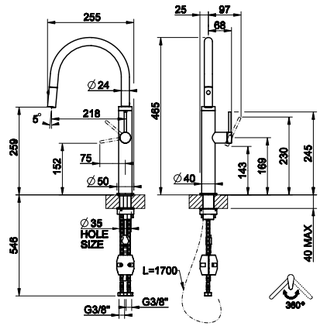

FINISHES



761
COFFEE BRONZE
BR. PVD



299
MATTE BLACK

727
BRASS BR. PVD

726
WARM BRONZE
BR. PVD

708
COPPER
BR. PVD

707
BLACK METAL
BR. PVD

239
STEEL BR.



60024

Single-lever sink mixer with pull-out dual-jet handshower. MECCANICA.

Miscelatore lavello monocomando girevole con doccetta estraibile doppio-getto. MECCANICA.

Mitigeur monocommande avec douchette extractible à double jet. MECCANICA.

Mezclador monomando giratorio con ducha de mano extraible de doble chorro. MECCANICA.

2 — Ø35mm

360° — Ø25mm

239	Steel Br.	**949 €**
707	Black Metal Br. PVD	**1.422 €**
708	Copper Br. PVD	**1.422 €**
726	Warm Bronze Br. PVD	**1.422 €**
727	Brass Br. PVD	**1.422 €**
299	Matte Black	**1.334 €**
761	Coffee Bronze Br. PVD	**1.476 €**



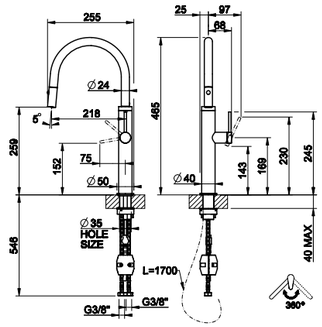



761
COFFEE BRONZE
BR. PVD

FINISHES



299
MATTE BLACK

727
BRASS BR. PVD

726
WARM BRONZE
BR. PVD

708
COPPER
BR. PVD

707
BLACK METAL
BR. PVD

239
STEEL BR.

GESSI316



60026

Single-lever sink mixer with pull-out dual-jet handshower. CESELLO.
Miscelatore lavello monocomando girevole con doccetta estraibile doppio-getto. CESELLO.
Mitigeur monocommande avec douchette extractible à double jet. CESELLO.
Mezclador monomando giratorio con ducha de mano extraíble de doble chorro. CESELLO.

2 holes
360°
Ø35mm
Ø25mm

239	Steel Br.	**949 €**
707	Black Metal Br. PVD	**1.422 €**
708	Copper Br. PVD	**1.422 €**
726	Warm Bronze Br. PVD	**1.422 €**
727	Brass Br. PVD	**1.422 €**
299	Matte Black	**1.334 €**
761	Coffee Bronze Br. PVD	**1.476 €**



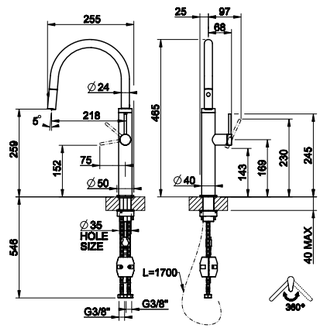

FINISHES



761
COFFEE BRONZE
BR. PVD



299
MATTE BLACK

727
BRASS BR. PVD

726
WARM BRONZE
BR. PVD

708
COPPER
BR. PVD

707
BLACK METAL
BR. PVD

239
STEEL BR.



DESIGN_GESSI STYLE STUDIO
GESSI PATENT

HABITO
collection

A COMBINATION OF ELEGANCE AND TECHNICALITY

The distinctive GESSI style is enhanced by the study of simple lines, which give the aesthetic of HABITO a formal clean, enriched by the lavish attention to detail. The body elegantly slender gives a majesty and elegance that make HABITO the protagonist of the kitchen environment.

Habito Filtrata combines sustainability and well-being, offering filtered water and enriching the kitchen with a touch of style and elegance.

CONNUBIO DI ELEGANZA E TECNICITÀ

Lo stile distintivo GESSI viene esaltato dallo studio di linee semplici, che conferiscono all'estetica di HABITO una pulizia formale, arricchita dalla doviziosa cura dei dettagli. Il corpo ricercatamente slanciato conferisce una maestosità ed una eleganza che rendono HABITO protagonista dell'ambiente cucina.

Habito Filtrata unisce sostenibilità e benessere, offrendo acqua filtrata e arricchendo la cucina con un tocco di stile ed eleganza.



60872#726





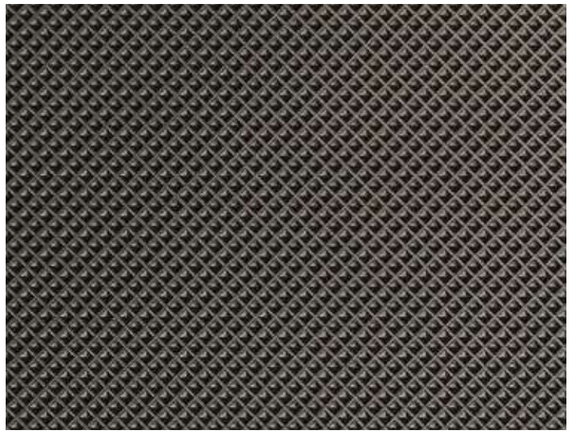

HABITO



60852#707

60652#708



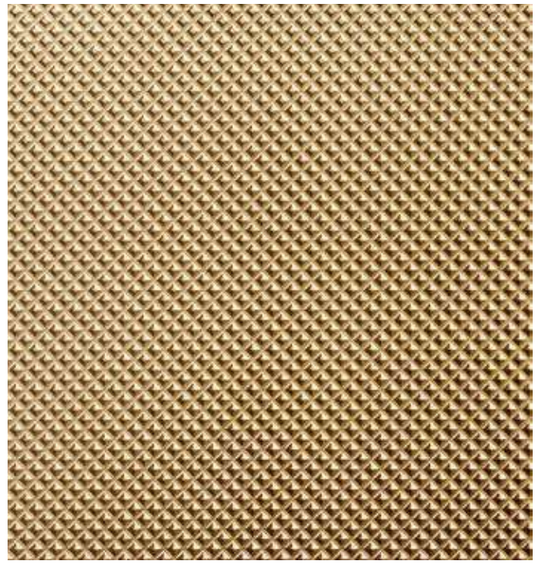



60652#726

01595

Starter Kit for filtration system, inclusive of an activated carbon filter.
Starter Kit per sistema di filtrazione, comprensivo di filtro ai carboni attivi.
Kit de démarrage pour système de filtration, comprenant un filtre aux charbons actifs.
Starter kit para el sistema de filtración, que incluye un filtro de carbón activo.



000		**255 €**

01603

Water meter to be paired with Starter Kit 01595.
Contalitri da abbinare a Starter Kit 01595.
Compteur de litres à combiner avec le Kit de démarrage 01595.
Contador de agua para combinar con el starter kit 01595.



000		**112 €**



761
COFFEE BRONZE
BR. PVD

727
BRASS BR. PVD

60852

Single-lever sink mixer with pull-out dual-jet handshower and filtered water function. To be paired with Filtration Kit 01595.
Miscelatore lavello con doccetta estraibile doppio-getto, con funzione acqua filtrata. Da abbinare a Kit Filtrazione 01595.
Mitigeur monocommande avec douchette extractible à double jet, avec fonction eau filtrée. À combiner avec le kit de filtration 01595.
Mezclador monomando con ducha de mano extraíble de doble chorro y función de agua filtrada. Se debe combinar con el kit de filtración 01595.

2
360°
Ø35mm
Ø25mm

031	Chrome	**657 €**
149	Finox Br. Nickel	**887 €**
299	Matte Black	**887 €**
707	Black Metal Br. PVD	**1.234 €**
708	Copper Br. PVD	**1.234 €**
726	Warm Bronze Br. PVD	**1.234 €**
727	Brass Br. PVD	**1.234 €**
761	Coffee Bronze Br. PVD	**1.281 €**



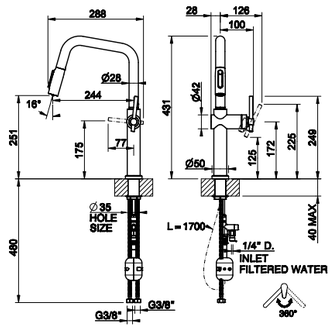

FINISHES



726
WARM BRONZE
BR. PVD



708
COPPER
BR. PVD



707
BLACK METAL
BR. PVD



299
MATTE BLACK



149
FINOX BR.
NICKEL



031
CHROME

01595

Starter Kit for filtration system, inclusive of an activated carbon filter.
Starter Kit per sistema di filtrazione, comprensivo di filtro ai carboni attivi.
Kit de démarrage pour système de filtration, comprenant un filtre aux charbons actifs.
Starter kit para el sistema de filtración, que incluye un filtro de carbón activo.



000		**255 €**

01603

Water meter to be paired with Starter Kit 01595.
Contalitri da abbinare a Starter Kit 01595.
Compteur de litres à combiner avec le Kit de démarrage 01595.
Contador de agua para combinar con el starter kit 01595.



000		**112 €**

60872

Single-lever sink mixer with pull-out dual-jet handshower and filtered water function. To be paired with Filtration Kit 01595.
Miscelatore lavello con doccetta estraibile doppio-getto, con funzione acqua filtrata. Da abbinare a Kit Filtrazione 01595.
Mitigeur monocommande avec douchette extractible à double jet, avec fonction eau filtrée. À combiner avec le kit de filtration 01595.
Mezclador monomando con ducha de mano extraíble de doble chorro y función de agua filtrada. Se debe combinar con el kit de filtración 01595.

2
360°
Ø35mm
Ø25mm

031	Chrome	**657 €**
149	Finox Br. Nickel	**887 €**
299	Matte Black	**887 €**
707	Black Metal Br. PVD	**1.234 €**
708	Copper Br. PVD	**1.234 €**
726	Warm Bronze Br. PVD	**1.234 €**
727	Brass Br. PVD	**1.234 €**
761	Coffee Bronze Br. PVD	**1.281 €**



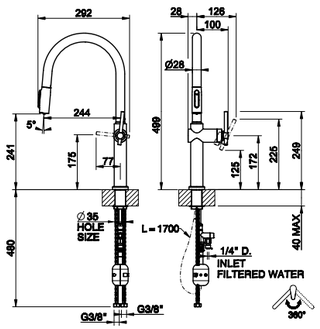

FINISHES



761 COFFEE BRONZE BR. PVD
727 BRASS BR. PVD



726 WARM BRONZE BR. PVD
708 COPPER BR. PVD
707 BLACK METAL BR. PVD
299 MATTE BLACK
149 FINOX BR. NICKEL
031 CHROME



60664

Semi-professional single-lever swivel sink mixer with pull-out dual-jet handshower.

Miscelatore lavello semi-pro monocomando girevole con doccetta estraibile doppio-getto.

Mitigeur semi-professionel à bec pivotant avec douchette extractible à double jet.

Mezclador monomando giratorio semiprofesional con ducha de mano extraible de doble chorro.

2 — Ø35mm

360° — Ø35mm

031	Chrome	**839 €**
149	Finox Br. Nickel	**968 €**
299	Matte Black	**968 €**
707	Black Metal Br. PVD	**1.453 €**
708	Copper Br. PVD	**1.453 €**
726	Warm Bronze Br. PVD	**1.453 €**
727	Brass Br. PVD	**1.453 €**
761	Coffee Bronze Br. PVD	**1.507 €**



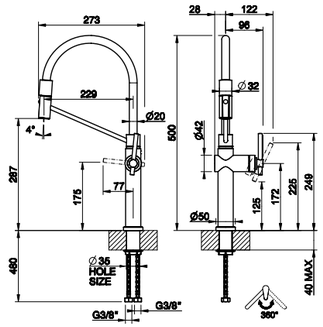



761
COFFEE BRONZE BR. PVD

727
BRASS BR. PVD

FINISHES



726
WARM BRONZE BR. PVD



708
COPPER BR. PVD



707
BLACK METAL BR. PVD



299
MATTE BLACK



149
FINOX BR. NICKEL



031
CHROME



60650

Single-lever swivel sink mixer.
Miscelatore lavello monocomando girevole.
Mitigeur monocommande à bec pivotant.
Mezclador monomando giratorio.

Ø35mm 360°
Ø35mm

031	Chrome	**475 €**
149	Finox Br. Nickel	**642 €**
299	Matte Black	**642 €**
707	Black Metal Br. PVD	**893 €**
708	Copper Br. PVD	**893 €**
726	Warm Bronze Br. PVD	**893 €**
727	Brass Br. PVD	**893 €**
761	Coffee Bronze Br. PVD	**927 €**



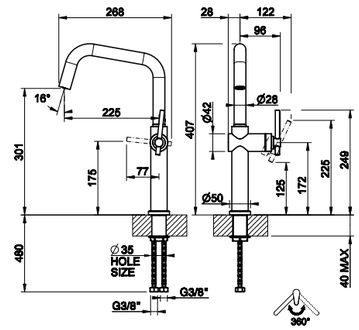



761
COFFEE BRONZE
BR. PVD

727
BRASS BR. PVD

FINISHES



726
WARM BRONZE
BR. PVD

708
COPPER
BR. PVD

707
BLACK METAL
BR. PVD

299
MATTE BLACK

149
FINOX BR.
NICKEL

031
CHROME



60652

Single-lever sink mixer with pull-out single-jet handshower.
Miscelatore lavello monocomando girevole
con doccetta estraibile mono-getto.
Mitigeur monocommande avec douchette extractible mono-jet.
Mezclador monomando giratorio con ducha
de mano extraible de un solo chorro.

1 — Ø35mm
360° — Ø35mm

031	Chrome	**573 €**
149	Finox Br. Nickel	**772 €**
299	Matte Black	**772 €**
707	Black Metal Br. PVD	**1.075 €**
708	Copper Br. PVD	**1.075 €**
726	Warm Bronze Br. PVD	**1.075 €**
727	Brass Br. PVD	**1.075 €**
761	Coffee Bronze Br. PVD	**1.116 €**



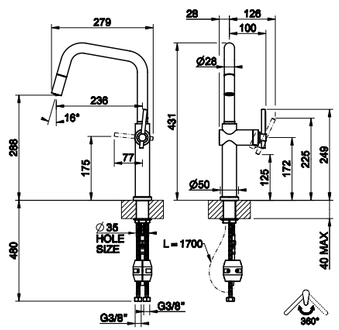



761
COFFEE BRONZE
BR. PVD

727
BRASS BR. PVD

FINISHES



726
WARM BRONZE
BR. PVD

708
COPPER
BR. PVD

707
BLACK METAL
BR. PVD

299
MATTE BLACK

149
FINOX BR.
NICKEL

031
CHROME



60670

Single-lever swivel sink mixer.
Miscelatore lavello monocomando girevole.
Mitigeur monocommande à bec pivotant.
Mezclador monomando giratorio.

Ø35mm 360°
Ø35mm

031	Chrome	**475 €**
149	Finox Br. Nickel	**642 €**
299	Matte Black	**642 €**
707	Black Metal Br. PVD	**893 €**
708	Copper Br. PVD	**893 €**
726	Warm Bronze Br. PVD	**893 €**
727	Brass Br. PVD	**893 €**
761	Coffee Bronze Br. PVD	**927 €**



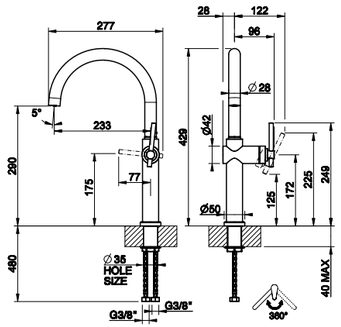



761
COFFEE BRONZE
BR. PVD

727
BRASS BR. PVD

FINISHES



726
WARM BRONZE
BR. PVD

708
COPPER
BR. PVD

707
BLACK METAL
BR. PVD

299
MATTE BLACK

149
FINOX BR.
NICKEL

031
CHROME



60672

Single-lever sink mixer with pull-out single-jet handshower.
Miscelatore lavello monocomando girevole
con doccetta estraibile mono-getto.
Mitigeur monocommande avec douchette extractible mono-jet.
Mezclador monomando giratorio con ducha
de mano extraible de un solo chorro.

1
360°
Ø35mm
Ø35mm

031	Chrome	**573 €**
149	Finox Br. Nickel	**772 €**
299	Matte Black	**772 €**
707	Black Metal Br. PVD	**1.075 €**
708	Copper Br. PVD	**1.075 €**
726	Warm Bronze Br. PVD	**1.075 €**
727	Brass Br. PVD	**1.075 €**
761	Coffee Bronze Br. PVD	**1.116 €**



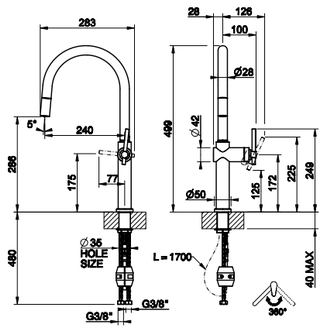

FINISHES



761
COFFEE BRONZE
BR. PVD



727
BRASS BR. PVD



726
WARM BRONZE
BR. PVD



708
COPPER
BR. PVD



707
BLACK METAL
BR. PVD



299
MATTE BLACK



149
FINOX BR.
NICKEL



031
CHROME



DESIGN_GESSI STYLE STUDIO
GESSI PATENT

VENTI20

Born in 2020, it wants to incorporate the enthusiasm for life and the confident projection to the future of that time, in order to bring them into the more private environments of contemporary living. For Gessi this broad, confident and visionary breath is the recipe for rebirth, to improve people's lives today. VENTI20 Kitchen is available in three swivel, removable and semi-professional versions.

Nata nel 2020, di quell'epoca vuole incorporare l'entusiasmo per la vita e la fiduciosa proiezione al futuro per portarli negli ambienti più privati dell'abitare contemporaneo. Per Gessi questo respiro largo, fiducioso e visionario è la ricetta per la rinascita, per migliorare, oggi, la vita delle persone. VENTI20 Cucina è disponibile nelle tre declinazioni girevole, estraibile e semiprofessionale.



60634#720







60634#720

THE SPIRIT OF THE TIMES
With measured retro notes, but without longing for nostalgic replicas, the VENTI20 collection, conceived by GESSI together with the Spanish designer-artist, Lazaro Rosa Violan, gives life, in a current and contemporary key, to the playful essence, the sense of style, to the pleasure for the refined detail of the roaring '20s.

LO SPIRITO DEI TEMPI
Con misurate note retrò, ma senza desideri di repliche nostalgiche, la collezione VENTI20, concepita da GESSI insieme al designer-artista spagnolo, Lazaro Rosa Violan, dà vita, in chiave attuale e contemporanea, all'essenza giocosa, al senso dello stile, al piacere per il dettaglio ricercato dei ruggenti anni '20.









60622#149



60634

Semi-professional single-lever swivel sink mixer with pull-out single-jet handshower.

Miscelatore lavello semi-pro monocomando girevole con doccetta estraibile mono-getto.

Mitigeur semi-professionel à bec pivotant avec douchette extractible mono-jet.

Mezclador monomando giratorio semiprofesional con ducha de mano extraible de un solo chorro.

1
360°
Ø35mm
Ø25mm

031	Chrome	**847 €**
149	Finox Br. Nickel	**1.143 €**
707	Black Metal Br. PVD	**1.593 €**
708	Copper Br. PVD	**1.593 €**
716	Gold Br. PVD	**1.593 €**
720	Nickel PVD	**1.508 €**
726	Warm Bronze Br. PVD	**1.593 €**
727	Brass Br. PVD	**1.593 €**



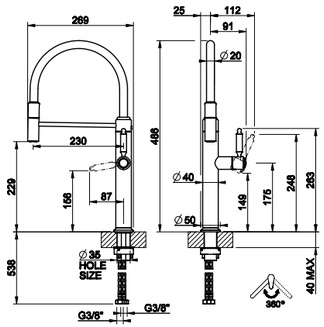



727
BRASS BR. PVD

726
WARM BRONZE
BR. PVD

FINISHES



720
NICKEL PVD

716
GOLD BR. PVD

708
COPPER
BR. PVD

707
BLACK METAL
BR. PVD

149
FINOX BR.
NICKEL

031
CHROME



60620

Single-lever swivel sink mixer.
Miscelatore lavello monocomando girevole.
Mitigeur monocommande à bec pivotant.
Mezclador monomando giratorio.

Ø35mm
Ø25mm
360°

031	Chrome	**291 €**
149	Finox Br. Nickel	**392 €**
707	Black Metal Br. PVD	**544 €**
708	Copper Br. PVD	**544 €**
716	Gold Br. PVD	**544 €**
720	Nickel PVD	**515 €**
726	Warm Bronze Br. PVD	**544 €**
727	Brass Br. PVD	**544 €**



FINISHES



727
BRASS BR. PVD

726
WARM BRONZE
BR. PVD



720
NICKEL PVD

716
GOLD BR. PVD

708
COPPER
BR. PVD

707
BLACK METAL
BR. PVD

149
FINOX BR.
NICKEL

031
CHROME



60622

Single-lever sink mixer with pull-out single-jet handshower.
Miscelatore lavello monocomando girevole
con doccetta estraibile mono-getto.
Mitigeur monocommande avec douchette extractible mono-jet.
Mezclador monomando giratorio con ducha
de mano extraible de un solo chorro.

1
360°
Ø35mm
Ø25mm

031	Chrome	**400 €**
149	Finox Br. Nickel	**539 €**
707	Black Metal Br. PVD	**752 €**
708	Copper Br. PVD	**752 €**
716	Gold Br. PVD	**752 €**
720	Nickel PVD	**712 €**
726	Warm Bronze Br. PVD	**752 €**
727	Brass Br. PVD	**752 €**



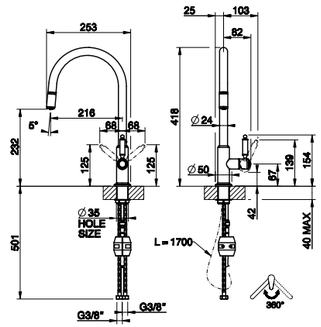

FINISHES



727
BRASS BR. PVD

726
WARM BRONZE
BR. PVD



720
NICKEL PVD

716
GOLD BR. PVD

708
COPPER
BR. PVD

707
BLACK METAL
BR. PVD

149
FINOX BR.
NICKEL

031
CHROME



DESIGN_GESSI STYLE STUDIO
GESSI PATENT

OFFICINE V
collection

OFFICINE GESSI Collection is enriched by a new series that revisits, in a modern key, the most classic models from the early twentieth century industrialization. Available in the classic swivelling, pull-out and semi-industrial alternatives, OFFICINE V also stands out for its two-hole, three-hole and top-lever versions. Thanks to the special finishes, the collection is perfectly integrated into the “industrial chic” room.

La collezione OFFICINE GESSI si arricchisce di una nuova serie che rivisita, in chiave moderna, i più classici modelli dell’industrializzazione dei primi del Novecento. Disponibile nelle classiche varianti girevole, estraibile e semi-industriale, OFFICINE V propone inoltre le versioni a due fori, tre fori e top-lever. Grazie alle particolari finiture, la collezione si integra perfettamente negli ambienti in stile “industrial chic”.

60205#599

OFFICINE V
collection





60203#299

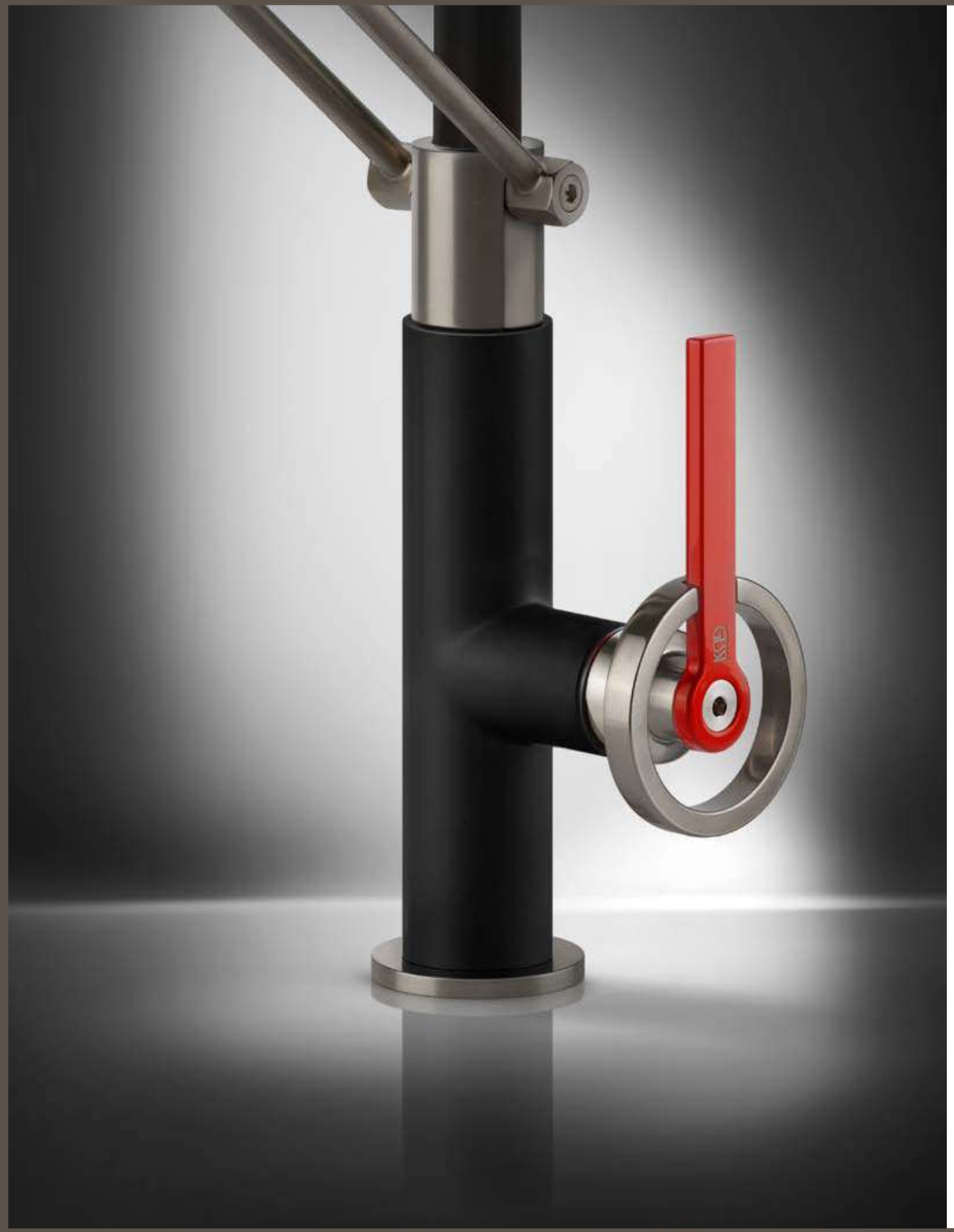

60205

Semi-professional single-lever swivel sink mixer with pull-out dual-jet handshower.

Miscelatore lavello semi-pro monocomando girevole con doccetta estraibile doppio-getto.

Mitigeur semi-professionel à bec pivotant avec douchette extractible à double jet.

Mezclador monomando giratorio semiprofesional con ducha de mano extraible de doble chorro.

2
360°
Ø35mm
Ø25mm

031	Chrome	**614 €**
149	Finox Br. Nickel	**828 €**
599	Finox Br. Nickel \ Matte Black	**828 €**



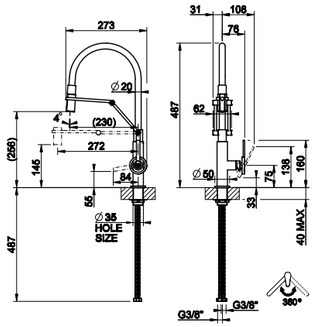

FINISHES



599
FINOX BR. NICKEL \ MATTE BLACK

149
FINOX BR. NICKEL

031
CHROME

60201

Single-lever swivel sink mixer.
Miscelatore lavello monocomando girevole.
Mitigeur monocommande à bec pivotant.
Mezclador monomando giratorio.

Ø35mm
360°
Ø25mm

031	Chrome	**342 €**
149	Finox Br. Nickel	**461 €**
299	Matte Black	**461 €**



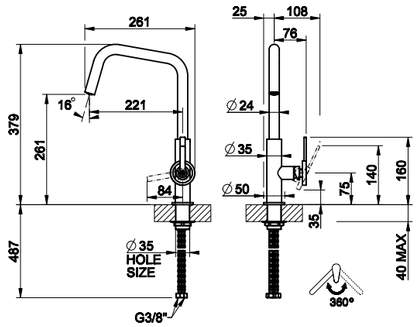

FINISHES



299
MATTE BLACK

149
FINOX BR.
NICKEL

031
CHROME

60203

Single-lever sink mixer with pull-out single-jet handshower.
Miscelatore lavello monocomando girevole
con doccetta estraibile mono-getto.
Mitigeur monocommande avec douchette extractible mono-jet.
Mezclador monomando giratorio con ducha
de mano extraible de un solo chorro.

1
360°
Ø35mm
Ø25mm

031	Chrome	**445 €**
149	Finox Br. Nickel	**575 €**
299	Matte Black	**575 €**



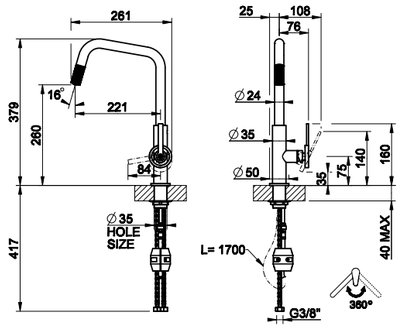

FINISHES



299
MATTE BLACK

149
FINOX BR.
NICKEL

031
CHROME



DESIGN_GESSI STYLE STUDIO
GESSI PATENT

OFFICINE – GESSI collection

A “MECHANICAL” INSPIRATION FOR A BRAND NEW DESIGN WITH AN INDUSTRIAL CHIC STYLE

The research of pleasantness in one’s own private spaces leads, today, to the redevelopment of functional living spaces such as the kitchen. This room already represents a relevant part in the project of a house: it is a place full of technology and expressive possibilities.

ISPIRAZIONE “MECCANICA” PER UN NUOVO “DESIGN” DALLO STILE INDUSTRIAL CHIC

La ricerca della piacevolezza nei propri spazi privati, oggi porta a riqualificare gli ambienti funzionali dell’abitare, come la cucina, che rappresenta ormai, per concentrato di tecnologia, materiali disponibili e possibilità espressive, una quota preponderante del progetto di un’abitazione.



60053#707



60051#149

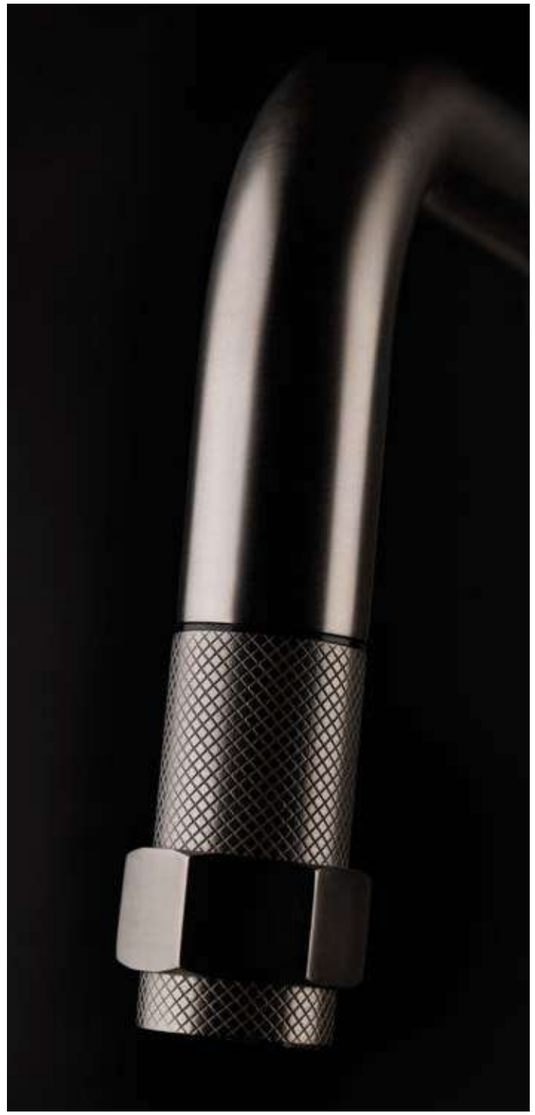

60053#149



OFFICINE - GESSI
collection







60055#149



OFFICINE GESSI collection has its roots in the popular trend of the “INDUSTRIAL” style that has been influencing the interior design of private and commercial architectures in the last years.
With its aesthetics, characterized by shapes, surfaces and materials that are typical of “production” spaces with their willingly “rough” look, this decorative code has an extreme versatility that allows its interpretation in ways that are always more new and personal.

La Collezione OFFICINE GESSI nasce dal diffuso trend dello stile “INDUSTRIAL” che negli ultimi anni ha influenzato l’interior di architetture abitative e commerciali, con la sua estetica caratterizzata dall’impiego di forme, superfici e materiali tipici degli ambienti di “produzione”, dall’aspetto volutamente “grezzo”.
Un codice decorativo di grande fortuna per l’estrema versatilità arredativa, che permette di interpretarlo in modi sempre nuovi e personali.



60055

Semi-professional single-lever swivel sink mixer with pull-out dual-jet handshower.

Miscelatore lavello semi-pro monocomando girevole con doccetta estraibile doppio-getto.

Mitigeur semi-professionel à bec pivotant avec douchette extractible à double jet.

Mezclador monomando giratorio semiprofesional con ducha de mano extraible de doble chorro.

2 — Ø35mm

360° — Ø25mm

031	Chrome	**586 €**
149	Finox Br. Nickel	**780 €**
599	Finox Br. Nickel \ Matte Black	**780 €**
707	Black Metal Br. PVD	**925 €**
708	Copper Br. PVD	**925 €**
726	Warm Bronze Br. PVD	**925 €**



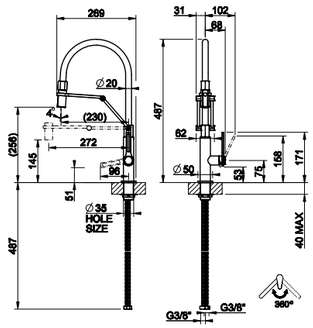

FINISHES



726 WARM BRONZE BR. PVD

708 COPPER BR. PVD

707 BLACK METAL BR. PVD

599 FINOX BR. NICKEL \ MATTE BLACK

149 FINOX BR. NICKEL

031 CHROME

60051

Single-lever swivel sink mixer.
Miscelatore lavello monocomando girevole.
Mitigeur monocommande à bec pivotant.
Mezclador monomando giratorio.

Ø35mm
360°
Ø25mm

031	Chrome	**276 €**
149	Finox Br. Nickel	**346 €**
599	Finox Br. Nickel \ Matte Black	**346 €**
707	Black Metal Br. PVD	**569 €**
708	Copper Br. PVD	**569 €**
726	Warm Bronze Br. PVD	**569 €**



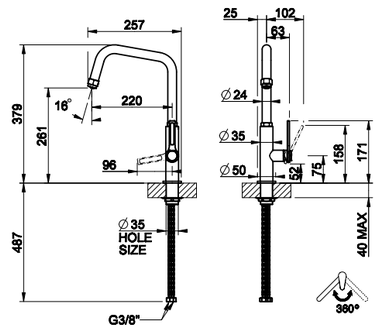

FINISHES



726 WARM BRONZE BR. PVD
708 COPPER BR. PVD
707 BLACK METAL BR. PVD
599 FINOX BR. NICKEL \ MATTE BLACK
149 FINOX BR. NICKEL
031 CHROME

60053

Single-lever sink mixer with pull-out single-jet handshower.
Miscelatore lavello monocomando girevole
con doccetta estraibile mono-getto.
Mitigeur monocommande avec douchette extractible mono-jet.
Mezclador monomando giratorio con ducha
de mano extraible de un solo chorro.

1
360°
Ø35mm
Ø25mm

031	Chrome	**341 €**
149	Finox Br. Nickel	**429 €**
599	Finox Br. Nickel \ Matte Black	**429 €**
707	Black Metal Br. PVD	**656 €**
708	Copper Br. PVD	**656 €**
726	Warm Bronze Br. PVD	**656 €**



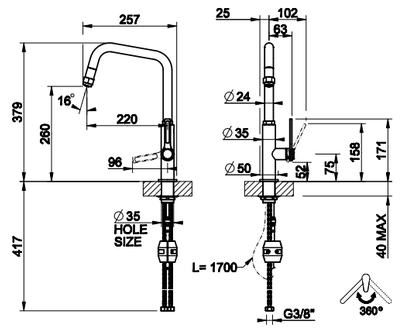

FINISHES



726 WARM BRONZE BR. PVD
708 COPPER BR. PVD
707 BLACK METAL BR. PVD
599 FINOX BR. NICKEL \ MATTE BLACK
149 FINOX BR. NICKEL
031 CHROME



DESIGN_GESSI STYLE STUDIO
GESSI PATENT

MESH
collection

CONTEMPORARY CUT AND SLENDER SHAPE

With a decisive contemporary cut and slender shape, the stainless-steel braided hose of Mesh makes an unprecedented and playfully eccentric kitchen tap. It is a plucky expression of creative, refined design and unmistakable style.

TAGLIO CONTEMPORANEO E FORME SLANCIATE

Con un taglio contemporaneo deciso e una forma slanciata, il tubo trecciato in acciaio inossidabile di Mesh crea un miscelatore cucina inedito e giocosamente eccentrico. Si tratta di una coraggiosa espressione di design creativo e raffinato e di stile inconfondibile.

60005#599

MESH
collection







60005#599

MESH
collection





60003#149



60005

Semi-professional single-lever swivel sink mixer with pull-out dual-jet handshower.
Miscelatore lavello semi-pro monocomando girevole con doccetta estraibile doppio-getto.
Mitigeur semi-professionel à bec pivotant avec douchette extractible à double jet.
Mezclador monomando giratorio semiprofesional con ducha de mano extraíble de doble chorro.

2
360°
Ø35mm
Ø25mm

149	Finox Br. Nickel	**586 €**
599	Finox Br. Nickel \ Matte Black	**586 €**



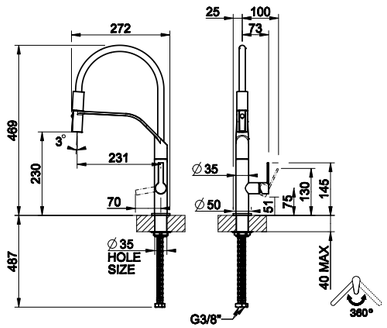

FINISHES



599
FINOX BR.
NICKEL \
MATTE BLACK

149
FINOX BR.
NICKEL

60003

Single-lever swivel sink mixer.
Miscelatore lavello monocomando girevole.
Mitigeur monocommande à bec pivotant.
Mezclador monomando giratorio.

Ø35mm
360°
Ø25mm

149	Finox Br. Nickel	**563 €**
599	Finox Br. Nickel \ Matte Black	**563 €**



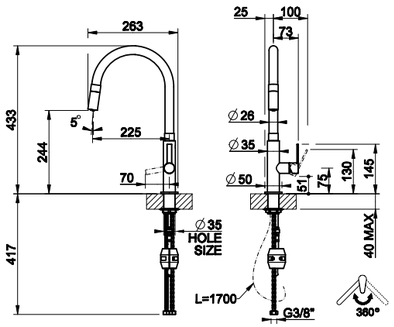

FINISHES



599
FINOX BR.
NICKEL \
MATTE BLACK

149
FINOX BR.
NICKEL



DESIGN_GESSI STYLE STUDIO
GESSI PATENT

FISSO
collection



60073#299

FISSO
collection





60640#299



60073#149

60640

Single-lever sink mixer with pull-out dual-jet handshower.
Miscelatore lavello monocomando girevole
con doccetta estraibile doppio-getto.
Mitigeur monocommande avec douchette extractible à double jet.
Mezclador monomando giratorio con ducha
de mano extraible de doble chorro.

2
180°
Ø35mm
Ø25mm

031	Chrome	**484 €**
149	Finox Br. Nickel	**678 €**
299	Matte Black	**678 €**



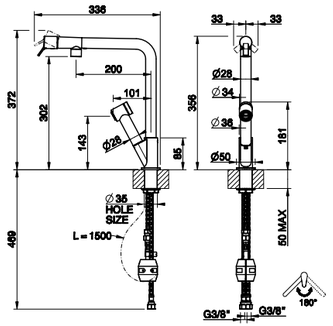

FINISHES



299 MATTE BLACK
149 FINOX BR. NICKEL
031 CHROME

60073

Single-lever swivel sink mixer.
Miscelatore lavello monocomando girevole.
Mitigeur monocommande à bec pivotant.
Mezclador monomando giratorio.

Ø35mm
120°
Ø25mm

031	Chrome	**387 €**
149	Finox Br. Nickel	**523 €**
299	Matte Black	**523 €**



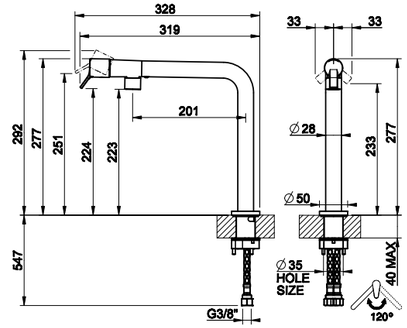

FINISHES



299 MATTE BLACK
149 FINOX BR. NICKEL
031 CHROME

FISSO



DESIGN_GESSI STYLE STUDIO
GESSI PATENT

SU&GIÙ
collection

A STYLISH AND PRACTICAL SOLUTION FOR MODERN KITCHENS

Gessi took up this challenge long ago, replying with glamourous designs and brilliant technological solutions to the request of sink areas with their own personality, aesthetics and advanced functions.

UNA SOLUZIONE PRATICA E DI STILE PER LA CUCINA MODERNA

Gessi ha da tempo raccolto questa sfida, fornendo design glamour e brillanti soluzioni tecnologiche per rispondere a una richiesta di zone lavabo con personalità, estetica e funzioni avanzate.

60071#299

Since living spaces become more and more open and fluid, the kitchen area is often open to the living room and the counter often occupies just a small space under a window. This requires a tap able to “disappear” against the sink when it is not being used. Hence, Gessi developed a series of retractible mixers that can be pulled out when it is necessary and at the same time used in every intermediate positioning.

Poiché gli spazi abitativi diventano sempre più fluidi e aperti, molto spesso la cucina si apre al soggiorno, o il piano cucina ha poco spazio dedicato, a volte sotto una finestra. Ciò richiede una capacità del rubinetto di “scomparire” discretamente contro il lavabo quando esso non sia in uso. Per questo Gessi ha sviluppato una serie di miscelatori abbattibili che possono essere estratti a piena altezza quando necessario e nondimeno azionati in qualsiasi posizione intermedia.

SU&GIÙ
collection







60071#149

60071

Under-window single-lever swivel sink mixer.
Miscelatore lavello monocomando girevole sottofinestra.
Mitigeur monocommande à bec pivotant rabattable.
Mezclador monomando giratorio para fregadero,
para instalación bajo encimera.

Ø35mm 360°
Ø25mm

031	Chrome	**404 €**
149	Finox Br. Nickel	**545 €**
707	Black Metal Br. PVD	**656 €**
708	Copper Br. PVD	**656 €**
716	Gold Br. PVD	**656 €**



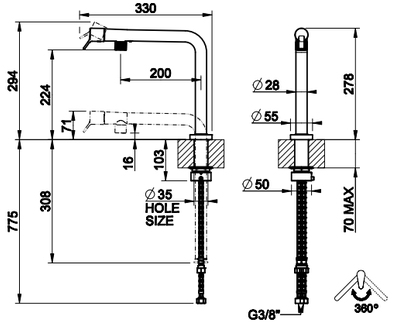

FINISHES



716 GOLD BR. PVD
708 COPPER BR. PVD
707 BLACK METAL BR. PVD
149 FINOX BR. NICKEL
031 CHROME

50311

Under-window single-lever swivel sink mixer.
Miscelatore lavello monocomando girevole sottofinestra.
Mitigeur monocommande à bec pivotant rabattable.
Mezclador monomando giratorio para fregadero,
para instalación bajo encimera.

Ø35mm 360°
Ø35mm

031	Chrome	**348 €**
149	Finox Br. Nickel	**470 €**
299	Matte Black	**470 €**



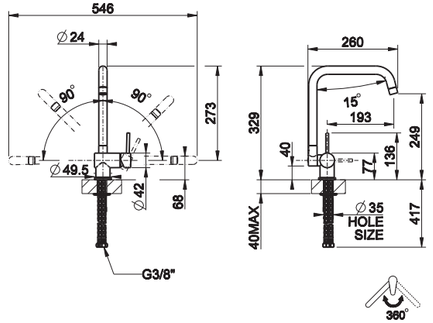

FINISHES



299 MATTE BLACK
149 FINOX BR. NICKEL
031 CHROME

50107

Sink mixer with retractible spout and remote control.
Miscelatore lavello monocomando con comando remoto e canna girevole abbattibile.
Mitigeur monocommande deux trous à bec pivotant rabattable.
Mezclador monomando con caño retráctil y mando remoto.

2xØ35mm
360°
Ø35mm

031	Chrome	**469 €**
149	Finox Br. Nickel	**632 €**



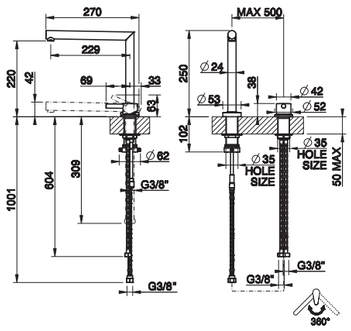

FINISHES



149
FINOX BR.
NICKEL

031
CHROME

50109

Sink mixer with retractible spout and remote control, with pull-out single-jet handshower.
Miscelatore lavello monocomando con comando remoto e canna girevole abbattibile, con doccetta estraibile mono-getto.
Mitigeur monocommande deux trous à bec pivotant rabattable avec douchette extractible mono-jet.
Mezclador monomando con caño retráctil y mando remoto, con ducha de mano extraíble de un solo chorro.

1
360°
2xØ35mm
Ø35mm

031	Chrome	**448 €**
149	Finox Br. Nickel	**605 €**



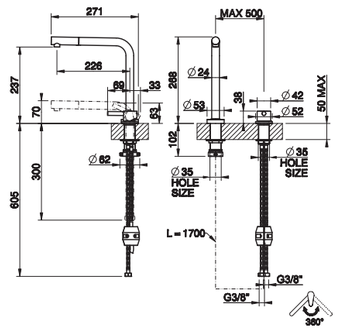

FINISHES



149
FINOX BR.
NICKEL

031
CHROME



DESIGN_GESSI STYLE STUDIO
GESSI PATENT

INCISO
collection

David Rockwell

The collection of faucets and accessories designed by David Rockwell for Gessi creates a new design language for the world of contemporary living. The line's clean modern forms is consistent with the tradition of Gessi, and is highly customizable, fully flexible, suitable for many environments.The formal gestures of early plumbing fixtures and the refined, architectural sensibility of modern metalwork inspired the distinguished profile.

La collezione di rubinetti e accessori disegnata da David Rockwell per Gessi ha lanciato un nuovo linguaggio di design per il mondo del living contemporaneo. Un prodotto dalle forme moderne e definite in linea con la tradizione di Gessi, altamente personalizzabile, versatile ed adatto a molti tipi di ambienti. Le caratteristiche dei primi impianti idraulici e la ricercata sensibilità dei moderni laboratori hanno ispirato il suo profilo distinto.

58703#707

58701

Three hole sink mixer.
Gruppo lavello tre fori girevole.
Mélangeur trois trous à bec pivotant.
Grifo de tres orificios.

3xØ35mm 120°

031	Chrome	**838 €**
149	Finox Br. Nickel	**1.130 €**
299	Matte Black	**1.130 €**
706	Black Metal PVD	**1.490 €**
707	Black Metal Br. PVD	**1.574 €**
030	Copper PVD	**1.490 €**
708	Copper Br. PVD	**1.574 €**
735	Warm Bronze PVD	**1.490 €**
726	Warm Bronze Br. PVD	**1.574 €**
710	Brass PVD	**1.490 €**
727	Brass Br. PVD	**1.574 €**
761	Coffee Bronze Br. PVD	**1.633 €**
187	Aged Bronze	**1.574 €**
713	Antique Brass	**1.574 €**
246	Gold PVD	**1.574 €**
716	Gold Br. PVD	**1.574 €**



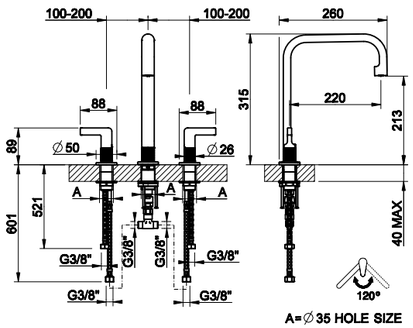

A=Ø35 HOLE SIZE



716 GOLD BR. PVD
246 GOLD PVD
713 ANTIQUE BRASS
187 AGED BRONZE

FINISHES



761 COFFEE BRONZE BR. PVD
727 BRASS BR. PVD
710 BRASS PVD
726 WARM BRONZE BR. PVD
735 WARM BRONZE PVD
708 COPPER BR. PVD



030 COPPER PVD
707 BLACK METAL BR. PVD
706 BLACK METAL PVD
299 MATTE BLACK
149 FINOX BR. NICKEL
031 CHROME

58703

Four hole sink mixer with pull-out single-jet handshower.
Gruppo lavello quattro fori girevole con doccetta estraibile mono-getto.
Mélangeur quatre trous à bec pivotant, avec douchette extractible mono-jet.
Grifo de cuatro orificios, con ducha de mano extraíble de un solo chorro.

1 4xØ35mm
120°

031	Chrome	**1.247 €**
149	Finox Br. Nickel	**1.684 €**
299	Matte Black	**1.684 €**
706	Black Metal PVD	**2.219 €**
707	Black Metal Br. PVD	**2.344 €**
030	Copper PVD	**2.219 €**
708	Copper Br. PVD	**2.344 €**
735	Warm Bronze PVD	**2.219 €**
726	Warm Bronze Br. PVD	**2.344 €**
710	Brass PVD	**2.219 €**
727	Brass Br. PVD	**2.344 €**
761	Coffee Bronze Br. PVD	**2.433 €**
187	Aged Bronze	**2.344 €**
713	Antique Brass	**2.344 €**
246	Gold PVD	**2.344 €**
716	Gold Br. PVD	**2.344 €**







716 GOLD BR. PVD
246 GOLD PVD
713 ANTIQUE BRASS
187 AGED BRONZE

FINISHES



761 COFFEE BRONZE BR. PVD
727 BRASS BR. PVD
710 BRASS PVD
726 WARM BRONZE BR. PVD
735 WARM BRONZE PVD
708 COPPER BR. PVD



030 COPPER PVD
707 BLACK METAL BR. PVD
706 BLACK METAL PVD
299 MATTE BLACK
149 FINOX BR. NICKEL
031 CHROME



DESIGN_GESSI STYLE STUDIO
GESSI PATENT

STELO
collection

ORGANIC DESIGN AND NATURAL SHAPE

Gessi experiments with new aesthetic and functional languages, drawing on the organic style of natural elements. Thanks to these references, the kitchen finds a renewed sense of well-being and balance, as only nature can give.

DESIGN ARMONIZZATO E FORME NATURALI

Gessi sperimenta nuovi linguaggi estetici e funzionali, attingendo dagli stilemi organici degli elementi naturali. Grazie a questi riferimenti, la cucina trova un rinnovato senso di benessere ed equilibrio, come solo la natura sa donare.

60303#299

With its organic lines Stelo gives the room a comfort and well-being that only natural elements can give. The distinctive sign of the collection is the original folding of the body in a single piece that connects with the handle. Available in L, J, U and semi-industrial versions, Stelo also features the innovative overhead control double jet spray.

Con le sue linee organiche Stelo dona all'ambiente un comfort e un benessere che solo elementi naturali sanno conferire. Segno distintivo della collezione l'originale piegatura del corpo in un pezzo unico che si raccorda con la maniglia. Disponibile nelle versioni con canna a L, J, U e semindustriale, Stelo presenta inoltre l'innovativa doccetta con comando in testa.

60315#149

60311#149



60307#149





60315#149



STELO
collection



60315

Semi-professional single-lever swivel sink mixer with pull-out dual-jet handshower.

Miscelatore lavello semi-pro monocomando girevole con doccetta estraibile doppio-getto.

Mitigeur semi-professionel à bec pivotant avec douchette extractible à double jet.

Mezclador monomando giratorio semiprofesional con ducha de mano extraible de doble chorro.

2 — Ø35mm

360° — Ø25mm

031	Chrome	**504 €**
149	Finox Br. Nickel	**580 €**
299	Matte Black	**580 €**



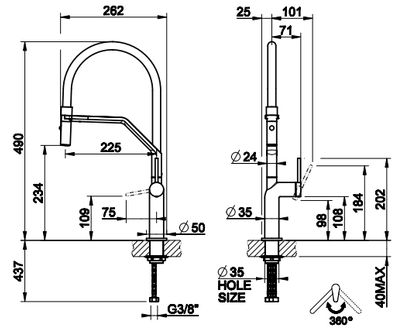

FINISHES



299
MATTE BLACK

149
FINOX BR.
NICKEL

031
CHROME

60301

Single-lever swivel sink mixer.
Miscelatore lavello monocomando girevole.
Mitigeur monocommande à bec pivotant.
Mezclador monomando giratorio.

Ø35mm
360°
Ø25mm

031	Chrome	**335 €**
149	Finox Br. Nickel	**416 €**
299	Matte Black	**416 €**



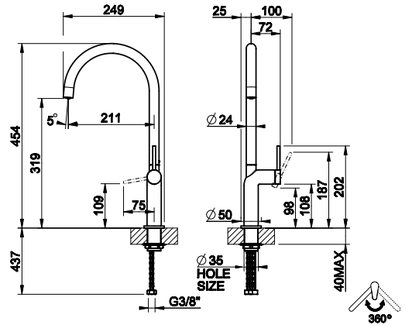

FINISHES



299
MATTE BLACK

149
FINOX BR.
NICKEL

031
CHROME

60303

Single-lever sink mixer with pull-out dual-jet handshower.
Miscelatore lavello monocomando girevole
con doccetta estraibile doppio-getto.
Mitigeur monocommande avec douchette extractible à double jet.
Mezclador monomando giratorio con ducha
de mano extraible de doble chorro.

2
360°
Ø35mm
Ø25mm

031	Chrome	**416 €**
149	Finox Br. Nickel	**504 €**
299	Matte Black	**504 €**



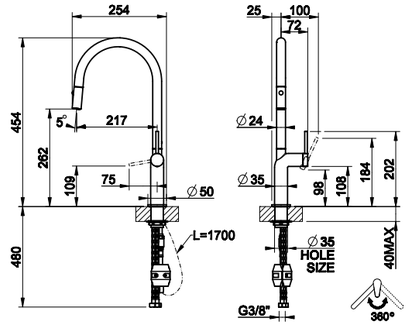

FINISHES



299
MATTE BLACK

149
FINOX BR.
NICKEL

031
CHROME

60305

Single-lever swivel sink mixer.
Miscelatore lavello monocomando girevole.
Mitigeur monocommande à bec pivotant.
Mezclador monomando giratorio.

Ø35mm
360°
Ø25mm

031	Chrome	**270 €**
149	Finox Br. Nickel	**363 €**
299	Matte Black	**363 €**



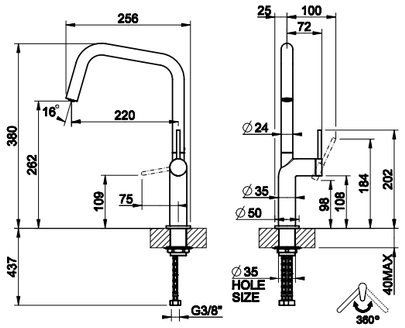

FINISHES



299
MATTE BLACK

149
FINOX BR.
NICKEL

031
CHROME

60307

Single-lever sink mixer with pull-out dual-jet handshower.
Miscelatore lavello monocomando girevole
con doccetta estraibile doppio-getto.
Mitigeur monocommande avec douchette extractible à double jet.
Mezclador monomando giratorio con ducha
de mano extraible de doble chorro.

2
360°
Ø35mm
Ø25mm

031	Chrome	**396 €**
149	Finox Br. Nickel	**534 €**
299	Matte Black	**534 €**



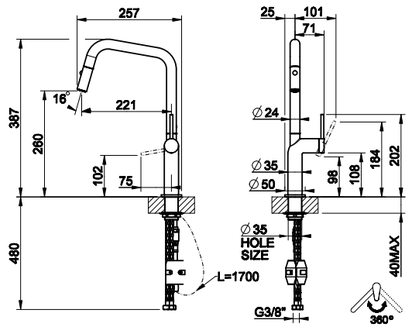

FINISHES



299
MATTE BLACK

149
FINOX BR.
NICKEL

031
CHROME

60309

Single-lever swivel sink mixer.
Miscelatore lavello monocomando girevole.
Mitigeur monocommande à bec pivotant.
Mezclador monomando giratorio.

Ø35mm
360°
Ø25mm

031	Chrome	**335 €**
149	Finox Br. Nickel	**416 €**
299	Matte Black	**416 €**



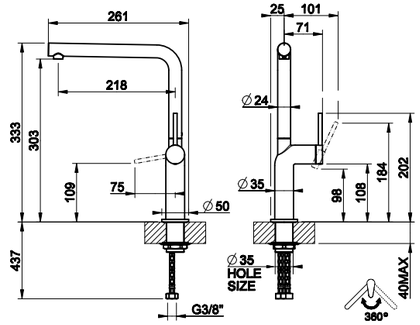

FINISHES



299 MATTE BLACK
149 FINOX BR. NICKEL
031 CHROME

60311

Single-lever sink mixer with pull-out dual-jet handshower.
Miscelatore lavello monocomando girevole con doccetta estraibile doppio-getto.
Mitigeur monocommande avec douchette extractible à double jet.
Mezclador monomando giratorio con ducha de mano extraible de doble chorro.

2
360°
Ø35mm
Ø25mm

031	Chrome	**416 €**
149	Finox Br. Nickel	**504 €**
299	Matte Black	**504 €**



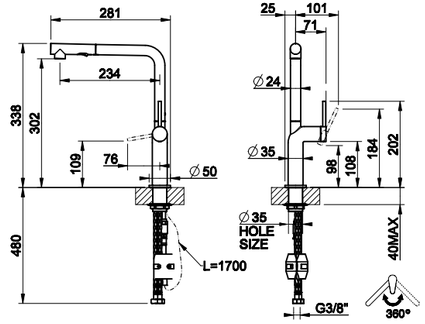

FINISHES



299 MATTE BLACK
149 FINOX BR. NICKEL
031 CHROME



DESIGN_GESSI STYLE STUDIO
GESSI PATENT

INEDITO
collection

The Inedito collection filtered identifies minimalism, with linear geometric shapes and a special purity. Its already well-known proportions convey solidity and style also in the new version which harmoniously integrates a button to dispense filtered water. An immediate gesture results in beauty and sustainability.

La collezione Inedito filtrata identifica il minimalismo, con forme geometriche lineari ed una speciale purezza. Le sue già note proporzioni trasmettono solidità e stile anche nella nuova versione che integra in modo armonico un sistema a pulsante per erogare acqua filtrata. Un gesto immediato si traduce in bellezza e sostenibilità.

60572#707





INEDITO
collection

60572#726





DESIGN_GESSI STYLE STUDIO
GESSI PATENT

INEDITO
collection

INEDITO REINVENTS MINIMAL DESIGN DRAWING INSPIRATION FROM GEOMETRICAL PURE SHAPES

The search for perfection in their own private living spaces, today leads to identifying ever more refined details in the name of formal purity. Gessi interprets this trend with aesthetic characterizations in search of customization for the user, with handles without cuts and with mechanical processing inspired by technical signs.

INEDITO REINVENTA IL DESIGN MINIMALE ISPIRANDOSI ALLA FORME GEOMETRICHE PURE

La ricerca della perfezione nei propri spazi privati dell'abitare, oggi porta a individuare dettagli sempre più ricercati e all'insegna della purezza formale. Gessi interpreta questa tendenza con caratterizzazioni estetiche alla ricerca della personalizzazione per l'utilizzatore, con maniglie senza tagli e con lavorazioni meccaniche ispirate da segni tecnici.

Customizations with "godronato" and "ingranaggio" aesthetics make the product unique and characterizing in the environment. The faucet, as an object that occupies a prominent place in the kitchen, visually central and frequently used, is an element that gives character and it truly becomes an object that expresses personality and style.

Le customizzazioni con estetiche "godronato" e "ingranaggio" rendono peculiare il prodotto e caratterizzante nell'ambiente. Il rubinetto, quale oggetto che occupa un posto di primo piano nella cucina, visivamente centrale e utilizzato frequentemente, è un elemento che dà carattere ed esso diviene veramente un oggetto che esprime personalità e stile.

60433#149

UNPRECEDENTED STYLE COMBINATIONS OF PURE SHAPES BEYOND FASHION

Gessi's INEDITO Collection infuses the kitchen with a new and unique purity of design, giving proportions that convey solidity and at the same time clean shapes and style. Inedito, minimal and cuttin-edge in style concepts thanks to the cylindrical shapes that intersect each other, rediscovers with innovative features the circular shapes that are beyond any fashion concept and that can adapt to all styles of the kitchen.

INEDITE COMBINAZIONI DI FORME PURE OLTRE OGNI CONCETTO DI MODA

La Collezione INEDITO di Gessi infonde all'ambiente cucina una nuova e unica purezza del design, regalando proporzioni che trasmettono solidità e allo stesso tempo pulizia nelle forme e nello stile. Minimale e all'avanguardia nei concetti di stile grazie alle forme cilindriche che si intersecano tra loro, Inedito riscopre con innovative caratteristiche le forme circolari che si posizionano oltre ogni concetto di moda e che si adattano a tutti gli stili di ambiente.

60429#031





60413#149

60425#031

01595

Starter Kit for filtration system, inclusive of an activated carbon filter.
Starter Kit per sistema di filtrazione, comprensivo di filtro ai carboni attivi.
Kit de démarrage pour système de filtration, comprenant un filtre aux charbons actifs.
Starter kit para el sistema de filtración, que incluye un filtro de carbón activo.



000	**255 €**

01603

Water meter to be paired with Starter Kit 01595.
Contalitri da abbinare a Starter Kit 01595.
Compteur de litres à combiner avec le Kit de démarrage 01595.
Contador de agua para combinar con el starter kit 01595.



000	**112 €**

60572

Single-lever sink mixer with pull-out single-jet handshower and filtered water function. To be paired with Filtration Kit 01595.
Miscelatore lavello con doccetta estraibile mono-getto, con funzione acqua filtrata. Da abbinare a Kit Filtrazione 01595.
Mitigeur monocommande avec douchette extractible mono-jet, avec fonction eau filtrée. À combiner avec le kit de filtration 01595.
Mezclador monomando con ducha de mano extraíble de un solo chorro y función de agua filtrada. Se debe combinar con el kit de filtración 01595.

1 — Ø35mm
360° — Ø35mm

031	Chrome	**692 €**
149	Finox Br. Nickel	**934 €**
299	Matte Black	**934 €**
030	Copper PVD	**1.231 €**
246	Gold PVD	**1.300 €**
708	Copper Br. PVD	**1.300 €**
707	Black Metal Br. PVD	**1.300 €**
726	Warm Bronze Br. PVD	**1.300 €**
727	Brass Br. PVD	**1.300 €**
761	Coffee Bronze Br. PVD	**1.349 €**
716	Gold Br. PVD	**1.300 €**

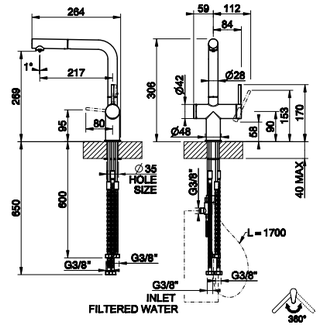



INEDITO

FINISHES



716 GOLD BR. PVD
761 COFFEE BRONZE BR. PVD
727 BRASS BR. PVD
726 WARM BRONZE BR. PVD
707 BLACK METAL BR. PVD



708 COPPER BR. PVD
246 GOLD PVD
030 COPPER PVD
299 MATTE BLACK
149 FINOX BR. NICKEL
031 CHROME

01595

Starter Kit for filtration system, inclusive of an activated carbon filter.
Starter Kit per sistema di filtrazione, comprensivo di filtro ai carboni attivi.
Kit de démarrage pour système de filtration, comprenant un filtre aux charbons actifs.
Starter kit para el sistema de filtración, que incluye un filtro de carbón activo.



000	**255 €**

01603

Water meter to be paired with Starter Kit 01595.
Contalitri da abbinare a Starter Kit 01595.
Compteur de litres à combiner avec le Kit de démarrage 01595.
Contador de agua para combinar con el starter kit 01595.



000	**112 €**

60571

Single-lever swivel sink mixer with filtered water function. To be paired with Filtration Kit 01595.
Miscelatore lavello monocomando girevole, con funzione acqua filtrata. Da abbinare a Kit Filtrazione 01595.
Mitigeur monocommande à bec pivotant, avec fonction eau filtrée. À combiner avec le kit de filtration 01595.
Mezclador monomando giratorio con función de agua filtrada. Se debe combinar con el kit de filtración 01595.

Ø35mm 360°
Ø35mm

031	Chrome	**512 €**
149	Finox Br. Nickel	**693 €**
299	Matte Black	**693 €**
030	Copper PVD	**912 €**
246	Gold PVD	**964 €**
708	Copper Br. PVD	**964 €**
707	Black Metal Br. PVD	**964 €**
726	Warm Bronze Br. PVD	**964 €**
727	Brass Br. PVD	**964 €**
761	Coffee Bronze Br. PVD	**1.000 €**
716	Gold Br. PVD	**964 €**



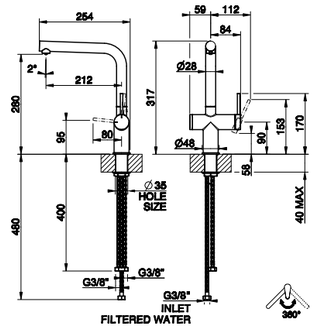

INEDITO

FINISHES



716 GOLD BR. PVD
761 COFFEE BRONZE BR. PVD
727 BRASS BR. PVD
726 WARM BRONZE BR. PVD
707 BLACK METAL BR. PVD



708 COPPER BR. PVD
246 GOLD PVD
030 COPPER PVD
299 MATTE BLACK
149 FINOX BR. NICKEL
031 CHROME



60429

Semi-professional single-lever swivel sink mixer with pull-out dual-jet handshower.
Miscelatore lavello semi-pro monocomando girevole con doccetta estraibile doppio-getto.
Mitigeur semi-professionel à bec pivotant avec douchette extractible à double jet.
Mezclador monomando giratorio semiprofesional con ducha de mano extraible de doble chorro.

2 — Ø35mm
360° — Ø35mm

031	Chrome	**469 €**
149	Finox Br. Nickel	**558 €**
299	Matte Black	**558 €**
030	Copper PVD	**794 €**
708	Copper Br. PVD	**794 €**
707	Black Metal Br. PVD	**794 €**
726	Warm Bronze Br. PVD	**794 €**
727	Brass Br. PVD	**794 €**
246	Gold PVD	**794 €**
716	Gold Br. PVD	**794 €**

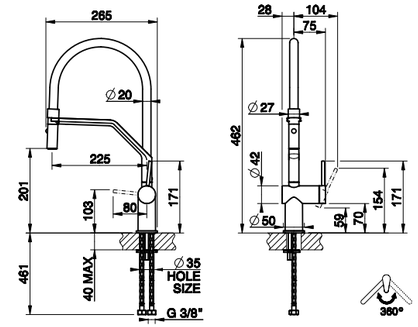



INEDITO



716 GOLD BR. PVD
246 GOLD PVD
727 BRASS BR. PVD
726 WARM BRONZE BR. PVD

FINISHES



707 BLACK METAL BR. PVD
708 COPPER BR. PVD
030 COPPER PVD
299 MATTE BLACK
149 FINOX BR. NICKEL
031 CHROME

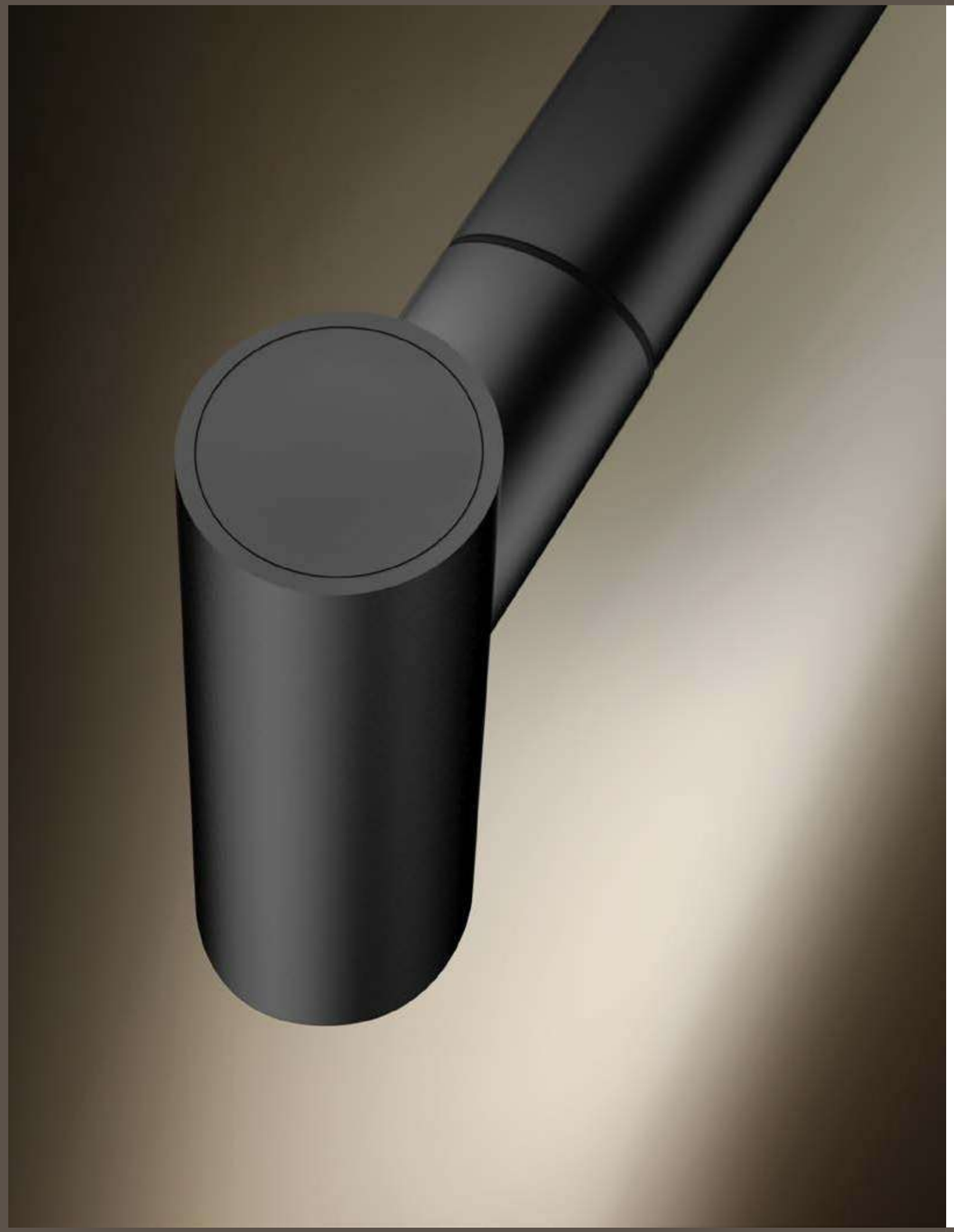

60425

Single-lever sink mixer with pull-out dual-jet handshower.
Miscelatore lavello monocomando girevole
con doccetta estraibile doppio-getto.
Mitigeur monocommande avec douchette extractible à double jet.
Mezclador monomando giratorio con ducha
de mano extraible de doble chorro.

2 Ø35mm
360° Ø35mm

031	Chrome	**416 €**
149	Finox Br. Nickel	**539 €**
299	Matte Black	**539 €**



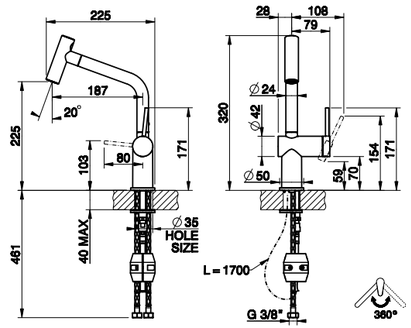

FINISHES



299
MATTE BLACK

149
FINOX BR.
NICKEL

031
CHROME

INEDITO

60411

Single-lever swivel sink mixer.
Miscelatore lavello monocomando girevole.
Mitigeur monocommande à bec pivotant.
Mezclador monomando giratorio.

Ø35mm 360°
Ø35mm

031	Chrome	**258 €**
149	Finox Br. Nickel	**348 €**
299	Matte Black	**348 €**



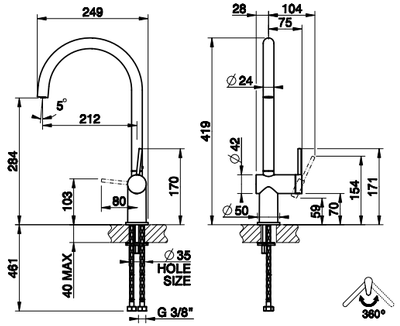

FINISHES



299
MATTE BLACK

149
FINOX BR.
NICKEL

031
CHROME

60413

Single-lever sink mixer with pull-out dual-jet handshower.
Miscelatore lavello monocomando girevole
con doccetta estraibile doppio-getto.
Mitigeur monocommande avec douchette extractible à double jet.
Mezclador monomando giratorio con ducha
de mano extraible de doble chorro.

2 Ø35mm
360° Ø35mm

031	Chrome	**351 €**
149	Finox Br. Nickel	**439 €**
299	Matte Black	**439 €**



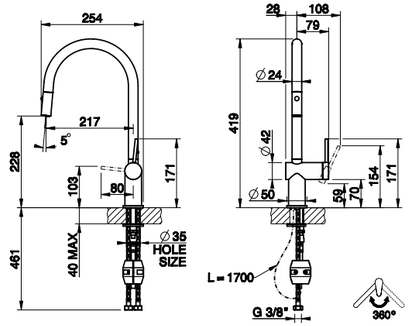

FINISHES



299
MATTE BLACK

149
FINOX BR.
NICKEL

031
CHROME

INEDITO



60431

Single-lever swivel sink mixer.
Miscelatore lavello monocomando girevole.
Mitigeur monocommande à bec pivotant.
Mezclador monomando giratorio.

Ø35mm 360°
Ø35mm

031	Chrome	**253 €**
149	Finox Br. Nickel	**341 €**
299	Matte Black	**341 €**
030	Copper PVD	**474 €**
708	Copper Br. PVD	**474 €**
707	Black Metal Br. PVD	**474 €**
726	Warm Bronze Br. PVD	**474 €**
727	Brass Br. PVD	**474 €**
761	Coffee Bronze Br. PVD	**492 €**
246	Gold PVD	**474 €**
716	Gold Br. PVD	**474 €**

INEDITO



FINISHES



716 GOLD BR. PVD
246 GOLD PVD
761 COFFEE BRONZE BR. PVD
727 BRASS BR. PVD
726 WARM BRONZE BR. PVD



707 BLACK METAL BR. PVD
708 COPPER BR. PVD
030 COPPER PVD
299 MATTE BLACK
149 FINOX BR. NICKEL
031 CHROME



60433

Single-lever sink mixer with pull-out single-jet handshower.
Miscelatore lavello monocomando girevole
con doccetta estraibile mono-getto.
Mitigeur monocommande avec douchette extractible mono-jet.
Mezclador monomando giratorio con ducha
de mano extraible de un solo chorro.

1 Ø35mm
360° Ø35mm

031	Chrome	**303 €**
149	Finox Br. Nickel	**409 €**
299	Matte Black	**409 €**
030	Copper PVD	**586 €**
708	Copper Br. PVD	**586 €**
707	Black Metal Br. PVD	**586 €**
726	Warm Bronze Br. PVD	**586 €**
727	Brass Br. PVD	**586 €**
761	Coffee Bronze Br. PVD	**608 €**
246	Gold PVD	**586 €**
716	Gold Br. PVD	**586 €**

INEDITO



FINISHES



716 GOLD BR. PVD
246 GOLD PVD
761 COFFEE BRONZE BR. PVD
727 BRASS BR. PVD
726 WARM BRONZE BR. PVD



707 BLACK METAL BR. PVD
708 COPPER BR. PVD
030 COPPER PVD
299 MATTE BLACK
149 FINOX BR. NICKEL
031 CHROME



60435

Single-lever sink mixer with pull-out dual-jet handshower.
Miscelatore lavello monocomando girevole
con doccetta estraibile doppio-getto.
Mitigeur monocommande avec douchette extractible à double jet.
Mezclador monomando giratorio con ducha
de mano extraible de doble chorro.

2
360°
Ø35mm
Ø35mm

031	Chrome	**351 €**
149	Finox Br. Nickel	**439 €**
299	Matte Black	**439 €**

INEDITO



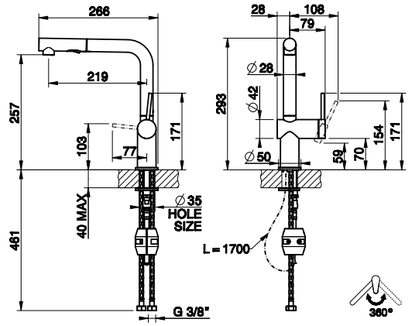

FINISHES



299
MATTE BLACK

149
FINOX BR.
NICKEL

031
CHROME

60471

Single-lever swivel sink mixer.
Miscelatore lavello monocomando girevole.
Mitigeur monocommande à bec pivotant.
Mezclador monomando giratorio.

Ø35mm
360°
Ø35mm

031	Chrome	**305 €**
149	Finox Br. Nickel	**393 €**
299	Matte Black	**393 €**



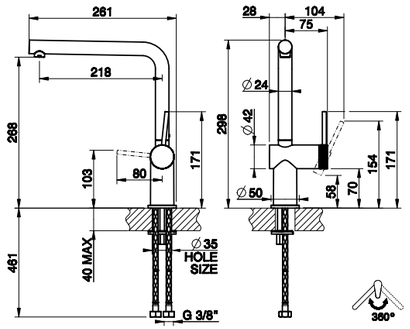

FINISHES



299 MATTE BLACK
149 FINOX BR. NICKEL
031 CHROME

60478

Single-lever sink mixer with pull-out dual-jet handshower.
Miscelatore lavello monocomando girevole
con doccetta estraibile doppio-getto.
Mitigeur monocommande avec douchette extractible à double jet.
Mezclador monomando giratorio con ducha
de mano extraible de doble chorro.

2
360°
Ø35mm
Ø35mm

031	Chrome	**399 €**
149	Finox Br. Nickel	**492 €**
299	Matte Black	**492 €**



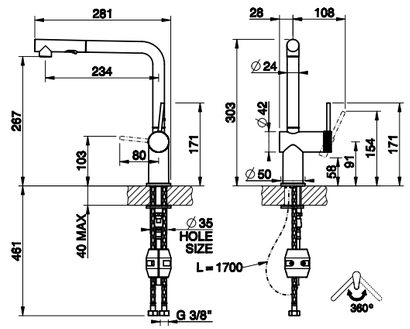

FINISHES



299 MATTE BLACK
149 FINOX BR. NICKEL
031 CHROME

INEDITO



DESIGN_GESSI STYLE STUDIO
GESSI PATENT

JUST



20577#149



20577

Single-lever sink mixer with pull-out single-jet handshower.
Miscelatore lavello monocomando girevole
con doccetta estraibile mono-getto.
Mitigeur monocommande avec douchette extractible mono-jet.
Mezclador monomando giratorio con ducha
de mano extraible de un solo chorro.

1
360°
Ø35mm
Ø25mm

031	Chrome	**563 €**
149	Finox Br. Nickel	**714 €**



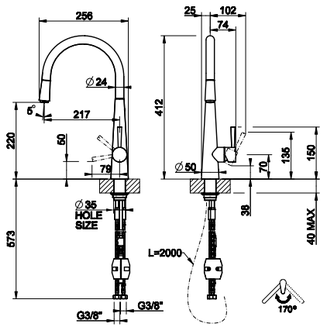

FINISHES



149
FINOX BR.
NICKEL



031
CHROME

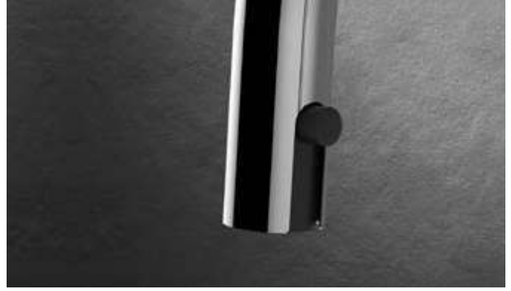

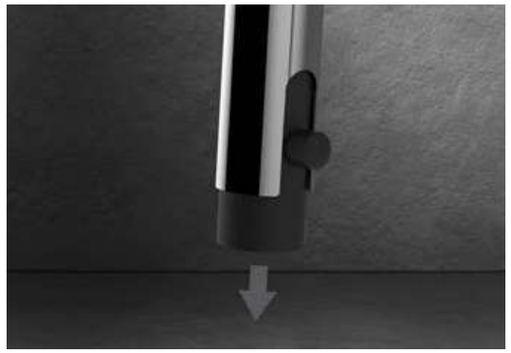

DESIGN_GESSI STYLE STUDIO
GESSI PATENT

PROTON
collection

PERFECT PROPORTIONS AND PURE SHAPES

Gessi's commitment to creative experimentation and innovation once again manifests itself in a design that transcends time and trends. A unique, elegant and strongly identifying profile is created by the combination of organic and geometric style, a combination of perfect proportions and pure shapes. Proton's extremely innovative design makes the Collection fit in both contemporary and classical interiors giving to any environment a special feel of relaxation.

PERFETTE PROPORZIONI E FORME PURE

L'impegno di Gessi per la sperimentazione e l'innovazione, ancora una volta si manifesta in un design che trascende il tempo e le mode. Un profilo unico, elegante e fortemente identificativo, si realizza dall'incontro tra stile organico e geometrico, combinazione tra perfette proporzioni e forme pure. il design estremamente innovativo di Proton fa sì che la collezione si inserisca con naturalità e personalità in interni contemporanei che classici infondendovi uno speciale senso di relax.

17153#299

COMBINING PURE SHAPES WITH PERFECT PROPORTIONS, PROTON MERGES HARMONY AND ERGONOMICS FOR INNOVATIVE INTERIOR SETTINGS

The minimalist style and the attention to every detail that have made Gessi acclaimed on a world level, transmit a message of distinct and essential style. Proton renovates once again the brand's unique identity and its ability to transform the most creative space of the home into an inviting and comfortable place, for a daily life seasoned with quality, style and pleasure.

17191#031





COMBINANDO FORME PURE E PERFETTE PROPORZIONI, PROTON FONDE ARMONIA ED ERGONOMIA PER SEMPRE NUOVE SOLUZIONI D'INTERNI

Lo stile minimalista e la massima attenzione ai dettagli, cifra stilistica di Gessi, riescono a trasmettere un messaggio di distinzione e di essenzialità. Con Proton si rinnova ancora una volta l'identità unica del marchio e la sua capacità di trasformare lo spazio più creativo della casa in luogo invitante e confortevole, per una quotidianità condita da qualità, stile e piacere.

17177#149



17191

Semi-professional single-lever swivel sink mixer with pull-out dual-jet handshower.

Miscelatore lavello semi-pro monocomando girevole con doccetta estraibile doppio-getto.

Mitigeur semi-professionel à bec pivotant avec douchette extractible à double jet.

Mezclador monomando giratorio semiprofesional con ducha de mano extraible de doble chorro.

2
360°
Ø35mm
Ø25mm

031	Chrome	**457 €**
149	Finox Br. Nickel	**539 €**
299	Matte Black	**539 €**



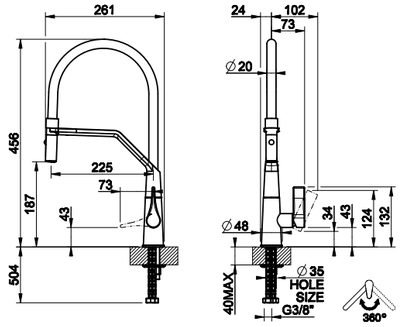

FINISHES



299
MATTE BLACK

149
FINOX BR.
NICKEL

031
CHROME

17151

Single-lever swivel sink mixer.
Miscelatore lavello monocomando girevole.
Mitigeur monocommande à bec pivotant.
Mezclador monomando giratorio.

Ø35mm
360°
Ø25mm

031	Chrome	**194 €**
149	Finox Br. Nickel	**262 €**
299	Matte Black	**262 €**



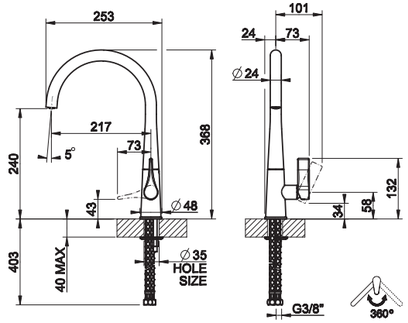

FINISHES



299
MATTE BLACK

149
FINOX BR.
NICKEL

031
CHROME

17153

Single-lever sink mixer with pull-out single-jet handshower.
Miscelatore lavello monocomando girevole
con doccetta estraibile mono-getto.
Mitigeur monocommande avec douchette extractible mono-jet.
Mezclador monomando giratorio con ducha
de mano extraible de un solo chorro.

1
360°
Ø35mm
Ø25mm

031	Chrome	**271 €**
149	Finox Br. Nickel	**346 €**
299	Matte Black	**346 €**



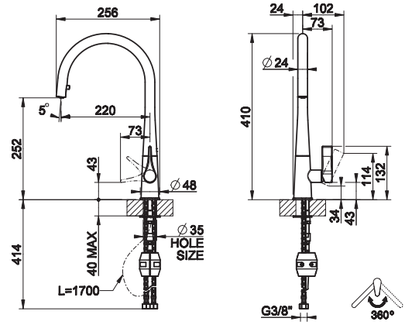

FINISHES



299
MATTE BLACK

149
FINOX BR.
NICKEL

031
CHROME

17175

Single-lever swivel sink mixer.
Miscelatore lavello monocomando girevole.
Mitigeur monocommande à bec pivotant.
Mezclador monomando giratorio.

Ø35mm
360°
Ø25mm

031	Chrome	**224 €**
149	Finox Br. Nickel	**281 €**
299	Matte Black	**281 €**



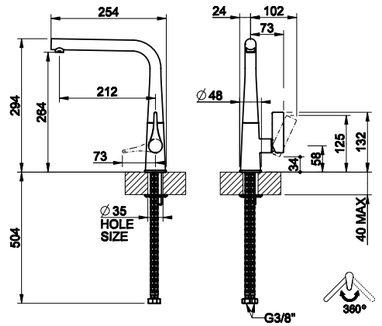

FINISHES



299 MATTE BLACK
149 FINOX BR. NICKEL
031 CHROME

17177

Single-lever sink mixer with pull-out dual-jet handshower.
Miscelatore lavello monocomando girevole
con doccetta estraibile doppio-getto.
Mitigeur monocommande avec douchette extractible à double jet.
Mezclador monomando giratorio con ducha
de mano extraible de doble chorro.

2
360°
Ø35mm
Ø25mm

031	Chrome	**299 €**
149	Finox Br. Nickel	**382 €**
299	Matte Black	**382 €**



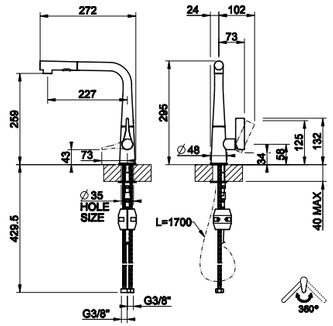

FINISHES



299 MATTE BLACK
149 FINOX BR. NICKEL
031 CHROME



DESIGN_GESSI STYLE STUDIO
GESSI PATENT

ACCIAIO
collection

THE PURITY OF STEEL

Stainless steel is one of the few materials that boasts exceptional durability while maintaining an impeccable shine, timeless elegance, and intense color over time, with minimal maintenance required. Fully recyclable, stainless steel can be regenerated and reused indefinitely, making a valuable contribution to reducing the consumption of natural resources.

LA PUREZZA DELL'ACCIAIO

L'acciaio inossidabile è uno dei pochi materiali che vanta un'eccezionale durabilità pur mantenendo una brillantezza impeccabile, un'eleganza senza tempo e un colore intenso nel tempo, richiedendo una manutenzione minima. Completamente riciclabile, l'acciaio inossidabile può essere rigenerato e riutilizzato indefinitamente, contribuendo in modo significativo a ridurre il consumo di risorse naturali.

60440#239



ACCIAIO
collection



60698#239



ACCIAIO
collection







60440#239



60692

Single-lever swivel sink mixer.
Miscelatore lavello monocomando girevole.
Mitigeur monocommande à bec pivotant.
Mezclador monomando giratorio.

Ø35mm
360°
Ø35mm

239	Steel Br.	**360 €**
707	Black Metal Br. PVD	**605 €**
727	Brass Br. PVD	**605 €**
726	Warm Bronze Br. PVD	**605 €**
761	Coffee Bronze Br. PVD	**640 €**



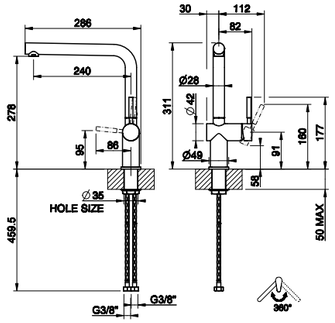

FINISHES



761 COFFEE BRONZE BR. PVD
726 WARM BRONZE BR. PVD
727 BRASS BR. PVD
707 BLACK METAL BR. PVD
239 STEEL BR.

60694

Single-lever sink mixer with pull-out single-jet handshower.
Miscelatore lavello monocomando girevole con doccetta estraibile mono-getto.
Mitigeur monocommande avec douchette extractible mono-jet.
Mezclador monomando giratorio con ducha de mano extraible de un solo chorro.

1
360°
Ø35mm
Ø35mm

239	Steel Br.	**419 €**
707	Black Metal Br. PVD	**705 €**
727	Brass Br. PVD	**705 €**
726	Warm Bronze Br. PVD	**705 €**
761	Coffee Bronze Br. PVD	**746 €**



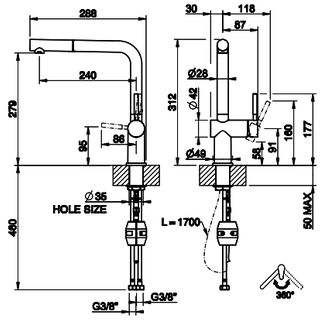

FINISHES



761 COFFEE BRONZE BR. PVD
726 WARM BRONZE BR. PVD
727 BRASS BR. PVD
707 BLACK METAL BR. PVD
239 STEEL BR.

60696

Single-lever swivel sink mixer.
Miscelatore lavello monocomando girevole.
Mitigeur monocommande à bec pivotant.
Mezclador monomando giratorio.

Ø35mm
360°
Ø35mm

239	Steel Br.	**369 €**
707	Black Metal Br. PVD	**620 €**
727	Brass Br. PVD	**620 €**
726	Warm Bronze Br. PVD	**620 €**
761	Coffee Bronze Br. PVD	**657 €**



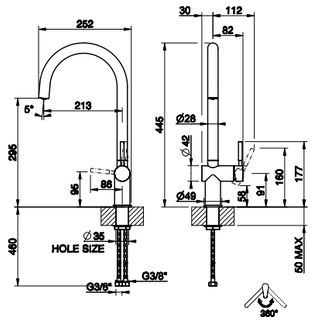

FINISHES



761 COFFEE BRONZE BR. PVD
726 WARM BRONZE BR. PVD
727 BRASS BR. PVD
707 BLACK METAL BR. PVD
239 STEEL BR.

60698

Single-lever sink mixer with pull-out single-jet handshower.
Miscelatore lavello monocomando girevole con doccetta estraibile mono-getto.
Mitigeur monocommande avec douchette extractible mono-jet.
Mezclador monomando giratorio con ducha de mano extraible de un solo chorro.

1
360°
Ø35mm
Ø35mm

239	Steel Br.	**432 €**
707	Black Metal Br. PVD	**726 €**
727	Brass Br. PVD	**726 €**
726	Warm Bronze Br. PVD	**726 €**
761	Coffee Bronze Br. PVD	**769 €**



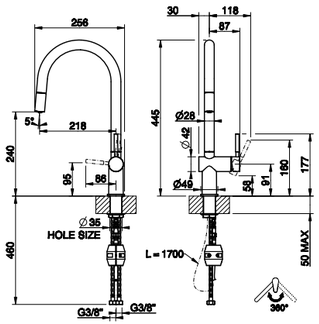

FINISHES



761 COFFEE BRONZE BR. PVD
726 WARM BRONZE BR. PVD
727 BRASS BR. PVD
707 BLACK METAL BR. PVD
239 STEEL BR.

60438

Single-lever swivel sink mixer.
Miscelatore lavello monocomando girevole.
Mitigeur monocommande à bec pivotant.
Mezclador monomando giratorio.

Ø35mm
Ø25mm
360°

239 Steel Br. **322 €**



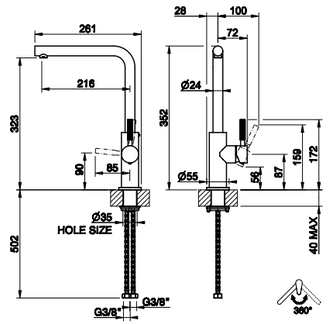

FINISHES



239
STEEL BR.

60440

Single-lever sink mixer with pull-out single-jet handshower.
Miscelatore lavello monocomando girevole
con doccetta estraibile mono-getto.
Mitigeur monocommande avec douchette extractible mono-jet.
Mezclador monomando giratorio con ducha
de mano extraible de un solo chorro.

1
360°
Ø35mm
Ø25mm

239 Steel Br. **392 €**



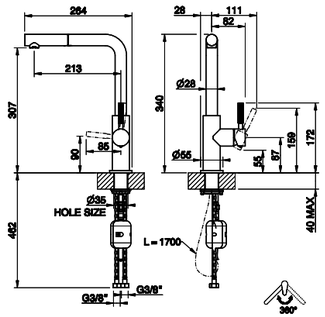

FINISHES



239
STEEL BR.

60538

Single-lever swivel sink mixer.
Miscelatore lavello monocomando girevole.
Mitigeur monocommande à bec pivotant.
Mezclador monomando giratorio.

Ø35mm
360°
Ø25mm

239 Steel Br. **284 €**



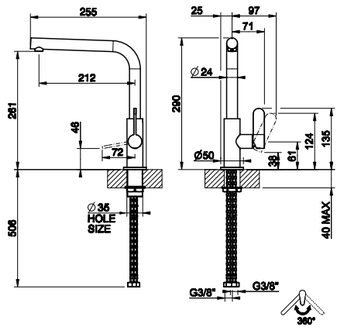

FINISHES



239
STEEL BR.

60537

Single-lever sink mixer with pull-out single-jet handshower.
Miscelatore lavello monocomando girevole
con doccetta estraibile mono-getto.
Mitigeur monocommande avec douchette extractible mono-jet.
Mezclador monomando giratorio con ducha
de mano extraible de un solo chorro.

1
360°
Ø35mm
Ø25mm

239 Steel Br. **387 €**



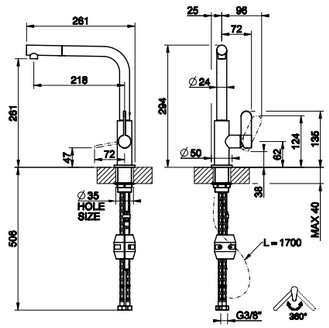

FINISHES



239
STEEL BR.



DESIGN_GESSI STYLE STUDIO
GESSI PATENT

HELIUM
collection



50009#031

17015#299

60075#149





50103#299



50009#031



50009

Semi-professional single-lever swivel sink mixer with pull-out single-jet handshower.

Miscelatore lavello semi-pro monocomando girevole con doccetta estraibile mono-getto.

Mitigeur semi-professionel à bec pivotant avec douchette extractible mono-jet.

Mezclador monomando giratorio semiprofesional con ducha de mano extraible de un solo chorro.

1
360°
Ø35mm
Ø25mm

031	Chrome	**538 €**
149	Finox Br. Nickel	**726 €**



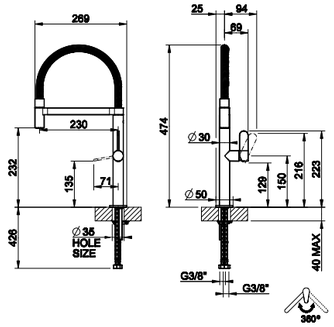

FINISHES



149
FINOX BR.
NICKEL

031
CHROME

60075

Single-lever swivel sink mixer.
Miscelatore lavello monocomando girevole.
Mitigeur monocommande à bec pivotant.
Mezclador monomando giratorio.

Ø35mm
360°
Ø25mm

031	Chrome	**228 €**
149	Finox Br. Nickel	**308 €**
299	Matte Black	**308 €**



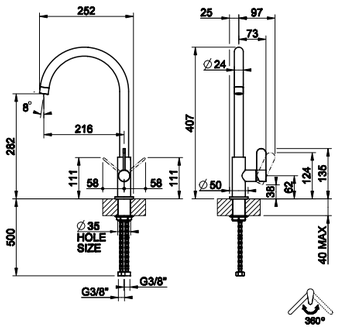

FINISHES



299
MATTE BLACK

149
FINOX BR.
NICKEL

031
CHROME

60077

Single-lever sink mixer with pull-out single-jet handshower.
Miscelatore lavello monocomando girevole
con doccetta estraibile mono-getto.
Mitigeur monocommande avec douchette extractible mono-jet.
Mezclador monomando giratorio con ducha
de mano extraible de un solo chorro.

1
360°
Ø35mm
Ø25mm

031	Chrome	**308 €**
149	Finox Br. Nickel	**416 €**
299	Matte Black	**416 €**



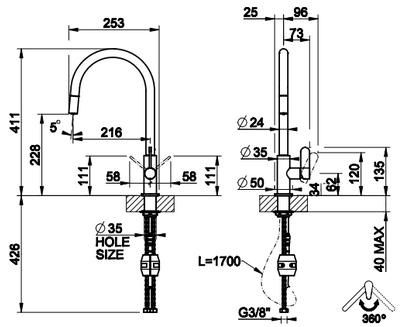

FINISHES



299
MATTE BLACK

149
FINOX BR.
NICKEL

031
CHROME

50105

Single-lever swivel sink mixer.
Miscelatore lavello monocomando girevole.
Mitigeur monocommande à bec pivotant.
Mezclador monomando giratorio.

Ø35mm
360°
Ø25mm

031	Chrome	**223 €**
149	Finox Br. Nickel	**300 €**
299	Matte Black	**300 €**



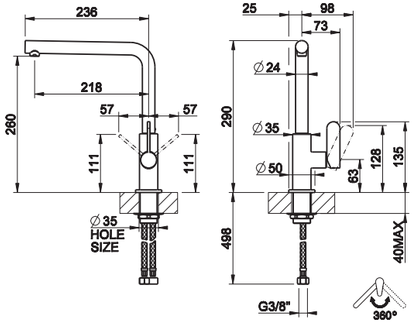

FINISHES



299 MATTE BLACK
149 FINOX BR. NICKEL
031 CHROME

50103

Single-lever sink mixer with pull-out single-jet handshower.
Miscelatore lavello monocomando girevole
con doccetta estraibile mono-getto.
Mitigeur monocommande avec douchette extractible mono-jet.
Mezclador monomando giratorio con ducha
de mano extraible de un solo chorro.

1
360°
Ø35mm
Ø25mm

031	Chrome	**308 €**
149	Finox Br. Nickel	**416 €**
299	Matte Black	**416 €**



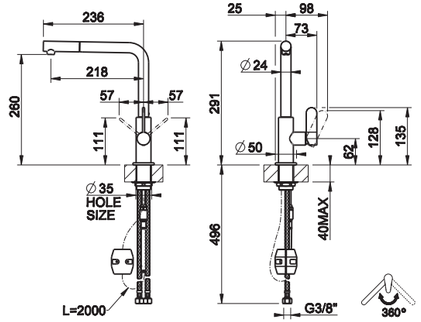

FINISHES



299 MATTE BLACK
149 FINOX BR. NICKEL
031 CHROME



17015

Single-lever swivel sink mixer.
Miscelatore lavello monocomando girevole.
Mitigeur monocommande à bec pivotant.
Mezclador monomando giratorio.

Ø35mm
Ø25mm
360°

031	Chrome	**251 €**
149	Finox Br. Nickel	**339 €**
299	Matte Black	**339 €**



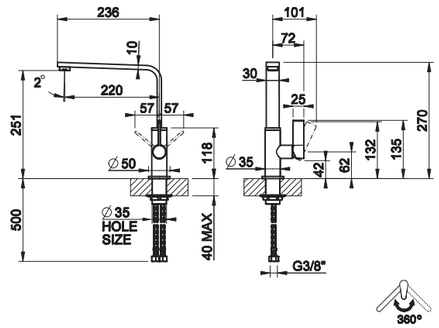

FINISHES



299
MATTE BLACK

149
FINOX BR.
NICKEL

031
CHROME



DESIGN_GESSI STYLE STUDIO
GESSI PATENT

NEUTRON
collection



17120#031

NEUTRON
collection







50209#031
20570#031
17155#031

17169#031



50209

Semi-professional single-lever swivel sink mixer with pull-out dual-jet handshower.

Miscelatore lavello semi-pro monocomando girevole con doccetta estraibile doppio-getto.

Mitigeur semi-professionel à bec pivotant avec douchette extractible à double jet.

Mezclador monomando giratorio semiprofesional con ducha de mano extraible de doble chorro.

2
360°
Ø35mm
Ø35mm

031 Chrome **342 €**



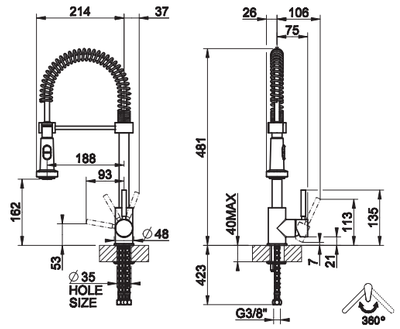

FINISHES



031
CHROME

20570

Single-lever swivel sink mixer.
Miscelatore lavello monocomando girevole.
Mitigeur monocommande à bec pivotant.
Mezclador monomando giratorio.

Ø35mm
360°
Ø35mm

031 Chrome **183 €**



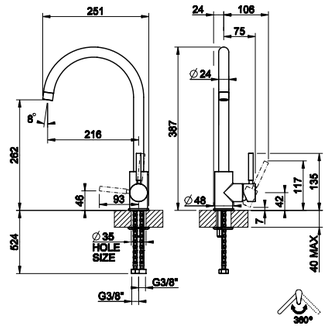

FINISHES



031
CHROME

17120

Single-lever sink mixer with pull-out single-jet handshower.
Miscelatore lavello monocomando girevole
con doccetta estraibile mono-getto.
Mitigeur monocommande avec douchette extractible mono-jet.
Mezclador monomando giratorio con ducha
de mano extraible de un solo chorro.

1
360°
Ø35mm
Ø35mm

031 Chrome **229 €**



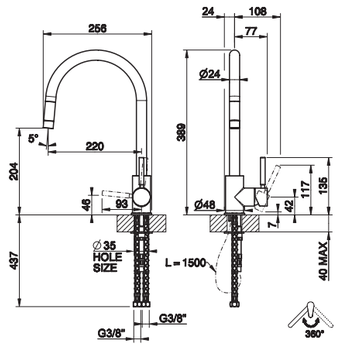

FINISHES



031
CHROME

17155

Single-lever swivel sink mixer.
Miscelatore lavello monocomando girevole.
Mitigeur monocommande à bec pivotant.
Mezclador monomando giratorio.

Ø35mm
360°
Ø35mm

031	Chrome	**176 €**
299	Matte Black	**239 €**



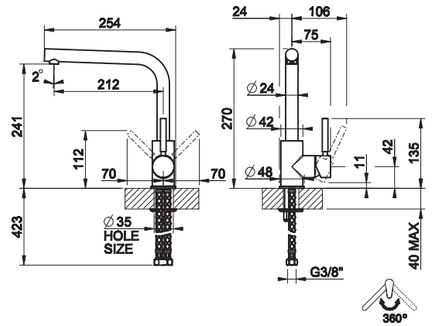

FINISHES



299 MATTE BLACK

031 CHROME

17169

Single-lever sink mixer with pull-out single-jet handshower.
Miscelatore lavello monocomando girevole
con doccetta estraibile mono-getto.
Mitigeur monocommande avec douchette extractible mono-jet.
Mezclador monomando giratorio con ducha
de mano extraible de un solo chorro.

1
360°
Ø35mm
Ø35mm

031	Chrome	**312 €**
299	Matte Black	**420 €**



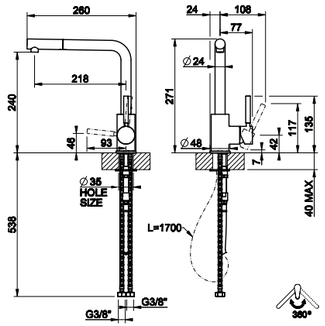

FINISHES



299 MATTE BLACK

031 CHROME



17118

Single-lever swivel sink mixer.
Miscelatore lavello monocomando girevole.
Mitigeur monocommande à bec pivotant.
Mezclador monomando giratorio.

Ø35mm
Ø35mm
360°

031 Chrome **159 €**



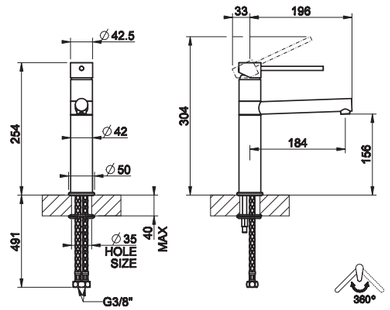

FINISHES



031
CHROME



DESIGN_GESSI STYLE STUDIO
GESSI PATENT

MONACO
collection

17157#031

17163#031

17157#031



17163#031



MONACO
collection



17157

Semi-professional single-lever swivel sink mixer with pull-out dual-jet handshower.

Miscelatore lavello semi-pro monocomando girevole con doccetta estraibile doppio-getto.

Mitigeur semi-professionel à bec pivotant avec douchette extractible à double jet.

Mezclador monomando giratorio semiprofesional con ducha de mano extraible de doble chorro.

2
360°
Ø35mm
Ø25mm

031 Chrome **346 €**



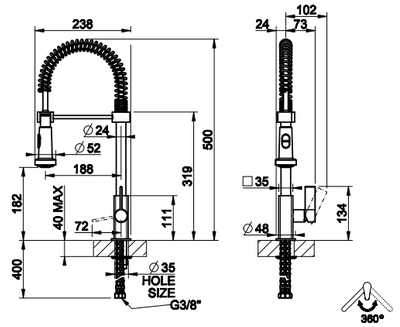

FINISHES



031
CHROME

17159

Single-lever swivel sink mixer.
Miscelatore lavello monocomando girevole.
Mitigeur monocommande à bec pivotant.
Mezclador monomando giratorio.

Ø35mm
Ø25mm
360°

031 Chrome **176 €**



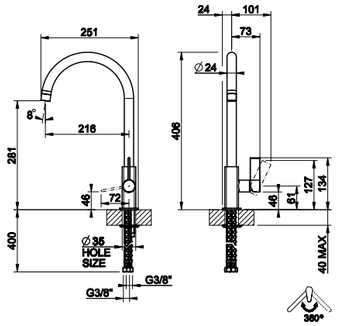

FINISHES



031
CHROME

17163

Single-lever sink mixer with pull-out single-jet handshower.
Miscelatore lavello monocomando girevole
con doccetta estraibile mono-getto.
Mitigeur monocommande avec douchette extractible mono-jet.
Mezclador monomando giratorio con ducha
de mano extraible de un solo chorro.

1
360°
Ø35mm
Ø25mm

031 Chrome **258 €**



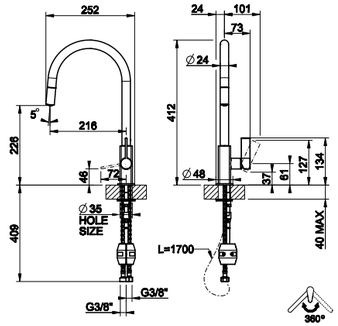

FINISHES



031
CHROME

KITCHEN
COLLECTION

SOAP DISPENSER

GESSI

29660

Soap dispenser, charged by high.
Dispenser sapone da banco con carica dall'alto.
Distributeur de savon liquide.
Dispensador de jabón, con recarga superior.

Ø25mm

239	Steel Br.	**312 €**
707	Black Metal Br. PVD	**438 €**
708	Copper Br. PVD	**438 €**
726	Warm Bronze Br. PVD	**438 €**
727	Brass Br. PVD	**438 €**
761	Coffee Bronze Br. PVD	**455 €**
299	Matte Black	**405 €**



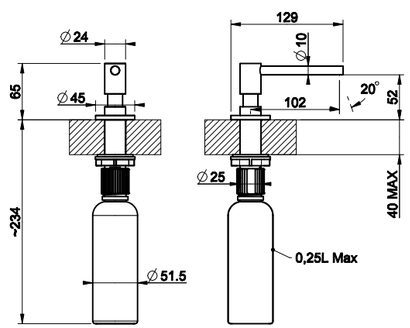

FINISHES



299
MATTE BLACK



761
COFFEE BRONZE
BR. PVD

727
BRASS BR. PVD

726
WARM BRONZE
BR. PVD

708
COPPER
BR. PVD

707
BLACK METAL
BR. PVD

239
STEEL BR.

29658

Soap dispenser, charged by high.
Dispenser sapone da banco con carica dall'alto.
Distributeur de savon liquide.
Dispensador de jabón, con recarga superior.

Ø25mm

031	Chrome	**183 €**
149	Finox Br. Nickel	**246 €**
299	Matte Black	**246 €**



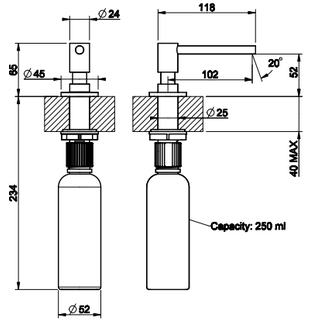

FINISHES



299
MATTE BLACK

149
FINOX BR.
NICKEL

031
CHROME

29651

Soap dispenser, charged by high.
Dispenser sapone da banco con carica dall'alto.
Distributeur de savon liquide.
Dispensador de jabón, con recarga superior.

Ø25mm

031	Chrome	**188 €**
149	Finox Br. Nickel	**254 €**
299	Matte Black	**254 €**
706	Black Metal PVD	**299 €**
707	Black Metal Br. PVD	**328 €**
030	Copper PVD	**299 €**
708	Copper Br. PVD	**328 €**
735	Warm Bronze PVD	**299 €**
726	Warm Bronze Br. PVD	**328 €**
710	Brass PVD	**299 €**
727	Brass Br. PVD	**328 €**
246	Gold PVD	**328 €**
716	Gold Br. PVD	**328 €**
720	Nickel PVD	**299 €**
761	Coffee Bronze Br. PVD	**361 €**
187	Aged Bronze	**328 €**



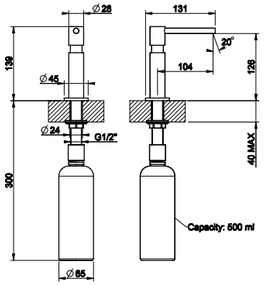



187 AGED BRONZE
761 COFFEE BRONZE BR. PVD
720 NICKEL PVD
716 GOLD BR. PVD



246 GOLD PVD
727 BRASS BR. PVD
710 BRASS PVD
726 WARM BRONZE BR. PVD
735 WARM BRONZE PVD
708 COPPER BR. PVD

FINISHES



030 COPPER PVD
707 BLACK METAL BR. PVD
706 BLACK METAL PVD
299 MATTE BLACK
149 FINOX BR. NICKEL
031 CHROME

KITCHEN
COLLECTION

TERMS AND CONDITIONS OF SALE
CONDIZIONI DI VENDITA

01 **MANAGEMENT SYSTEM CERTIFICATES**
CERTIFICATI DEL SISTEMA DI GESTIONE

02 **TECHNICAL SPECIFICATIONS**
PRESCRIZIONI TECNICHE

03 **CLEANING GUIDELINES**
LINEE GUIDA PER LA PULIZIA

04 **GENERAL TERMS AND CONDITIONS OF SALE**
CONDIZIONI GENERALI DI VENDITA

CERTIFICATI DEL SISTEMA DI GESTIONE

Gessi the ethical company, attentive to quality, laborers and the environment.
Employing advanced technology, and sometimes inventing its own new processes, adhering to its own strict policies, often far beyond regulations, every day Gessi affirms its goal of preserving the environment, manufacturing creations of unparalleled quality and promoting a healthy workplace.
These is what Gessi strives for, in the belief these values should be shared by all those who want to foster a culture of the product that goes beyond simple appearances.

Gessi azienda etica tra qualità, persona e ambiente.
Impiegando tecnologie avanzate e talvolta creando processi innovativi, aderendo alle proprie severe politiche e andando spesso oltre le prescrizioni regolamentari, ogni giorno Gessi afferma il proprio obiettivo di preservare l'ambiente, di realizzare prodotti di impareggiabile qualità e di promuovere un luogo di lavoro salubre.
Sono questi i valori che stanno a cuore dell'azienda e che dovrebbero essere condivisi da tutti coloro che, come Gessi, intendono promuovere una cultura del prodotto che vada oltre le pure apparenze.

Certificate Management System: Environment
Certificato del sistema di gestione: Ambiente

AMBIENTE



Gessi has been for years on the forefront of "green" production; in fact the Company has since long engaged in very serious R&D aimed at introducing technological or technical solutions in its products and processes, whose goal is the to minimize resources consumption and the overall impact on the environment, while still preserving outstanding aesthetics and proposing innovative designs at every new season.

Gessi è da sempre attenta al tema di una produzione "verde". L'azienda è da anni seriamente impegnata nella ricerca e nello sviluppo di soluzioni tecnologiche e tecniche nei propri prodotti e processi, rivolte a ridurre i consumi e minimizzare l'impatto sull'ambiente, preservando tuttavia la cura attentissima all'estetica e proponendo ad ogni stagione design innovativi.

CERTIFICATES MANAGEMENT SYSTEM

Certificate Management System: Safety
Certificato del sistema di gestione: Sicurezza

SICUREZZA



The production philosophy of Gessi sets people at the centre of its ideal system as it pursue a concept of "total overall quality" of its processes, products and working conditions. The Company is also extremely attentive to the safeness and pleasantness of the environments where people work and dwel.

La filosofia produttiva Gessi pone al centro del suo sistema ideale la persona e il perseguimento della qualità totale: di processo, di prodotto, del lavoro; con un'attenzione speciale all'ambiente dove l'uomo vive e lavora.

Certificato del sistema di gestione: Qualità
Certificate Management System: Quality

QUALITÁ



The added value of a genuine, integrally "Made in Italy – Made in Gessi" production, is apparent in all Gessi's creations.

Il valore aggiunto di una produzione genuinamente e integralmente "Made in Italy – Made in Gessi", emerge in ogni creazione Gessi.

PRESCRIZIONI TECNICHE:

1) al fine di garantire una lunga durata del prodotto installare rubinetti filtro a monte dell'impianto, da pulire periodicamente;
2) non installare il prodotto in presenza di pressione dell'acqua superiore ai 5 bar (nel caso, utilizzare un riduttore di pressione dimostrabile idoneo ai requisiti normativi locali);
3) Collaudo dimostrabile idoneo ai requisiti normativi locali con pressione massima a 12 bar;
4) la temperatura dell'acqua non deve essere superiore ai 70°C;
5) effettuare il risciacquo delle tubazioni prima di installare il rubinetto; prima dell'installazione del prodotto, aver prova che le tubature d'acqua di entrata vengano pulite secondo le norme locali vigenti.
6) per l'installazione attenersi a quanto indicato nelle istruzioni di montaggio allegate al prodotto;
7) non collegare la messa a terra di un impianto elettrico al flessibile o ad altra conduttura idraulica;
8) chiudere l'impianto in caso assenza prolungata per più di ventiquattro ore.

L'azienda si riserva il diritto di invalidare la garanzia nel caso non venissero rispettate le condizioni di cui sopra, accertate da un tecnico della GESSI S.p.A.

Qualsiasi modifica alla presente garanzia potrà essere rilasciata solo dalla GESSI S.p.A. con apposita dichiarazione scritta. La garanzia non sarà, inoltre, operante in mancanza della documentazione comprovante la data di acquisto.

Eventuali danni e/o difetti di prodotti verranno eliminati in garanzia solo se l'articolo oggetto di reclamo sarà rimesso alla GESSI S.p.A. nella confezione originale allegando la prova di acquisto. La garanzia è estesa a tutti i paesi, esclusi Stati Uniti e Canada, in cui il prodotto è fornito dalla GESSI S.p.A. o dal suo distributore autorizzato. Sono in ogni caso esclusi dalla garanzia I costi per il montaggio e lo smontaggio del prodotto, le trasferte e gli interventi tecnici di personale specializzato, nonché gli oneri subiti dal cliente per l'indisponibilità e/o la sospensione dell'utilizzo del prodotto. Eventuali imperfezioni nelle finiture e nei materiali naturali, non sono da considerarsi difetti, ma caratteristica del prodotto per l'artigianalità della produzione.

MANUTENZIONE: INDICAZIONI PER LA PULIZIA DEI PRODOTTI GESSI S.p.A.

I prodotti GESSI S.p.A. sono realizzati in diversi materiali per soddisfare tutte le esigenze di mercato, design e funzionalità. Le
superfici dei prodotti GESSI S.p.A., sia per ambienti interni che esterni, sono ottenute utilizzando i migliori materiali e processi produttivi approvati e sono costantemente valorizzate da avanzati metodi di certificazione della qualità.
La resistenza e la durata di tutti i tipi di materiali sopra citati sono strettamente legate a un uso corretto, a una buona manutenzione e all'impiego di materiali di pulizia adeguati che ne preservino le caratteristiche originali.
Pertanto, la comparsa di macchie di ruggine o depositi di calcare sono chiare indicazioni di una non corretta o mancata pulizia e non di difetti e/o scarsa qualità dei materiali utilizzati.

Pertanto, per apprezzare appieno il vostro prodotto Gessi e preservarne la qualità estetica, considerate quanto segue:
- Le sostanze inquinanti presenti nell'acqua piovana o il calcare dell'acqua di rete rimangono sotto forma di macchie sulla superficie del prodotto una volta evaporata l'acqua.
- È possibile prevenire la formazione di depositi e mantenere pulito il prodotto asciugandolo sempre con un panno morbido.
- DETERGENTI, SOLVENTI, AGENTI CHIMICI, SPUGNE ABRASIVE, PAGLIETTE, ALCOOL, PRODOTTI CONTENENTI CLORO E I SUOI DERIVATI, ECC. NON DEVONO ESSERE UTILIZZATI in quanto possono danneggiare irrimediabilmente le superfici del prodotto, compromettendone l'estetica, la brillantezza e la satinatura.
- PULIRE REGOLARMENTE IL PRODOTTO CON SOLA ACQUA E SAPONE NEUTRO, ASCIUGANDOLO CON UN PANNO MORBIDO MONOUSO.
- Pulire regolarmente i filtri all'estremità del prodotto, oltre a quelli già citati, dopo averli smontati e aver rimosso il calcare che ostruisce le uscite. Pulire regolarmente anche i punti di erogazione, per esempio strofinando leggermente gli ugelli di erogazione per liberarli dal calcare e mantenere pulito il diffusore.
- Quando si utilizza un sapone spray, spruzzarlo su un panno o una spugna pulita, MAI direttamente sul prodotto.

TECHNICAL PRESCRIPTIONS:

1) in order to guarantee a long-lasting performance of the product we recommend to install angle valves with filter, which must be regularly cleaned;
2) you should not install the product in presence of water pressure higher than 5 bar: in case of higher pressure, it is recommended to use a pressure reducer (In the case, use a demonstrable pressure reducer that complies with local requirements);
3) Testing suitable for local requirements with a maximum pressure of 12 bar;
4) water temperature should not be higher than 70°C;
5) carry out the rinsing of the pipes before installing the tap; before installing the product, have proof that the inlet water pipes are cleaned according to local regulations in force.
6) regarding the installation follow the assembly instructions enclosed with the product;
7) do not connect the earthing of an electric installation to a flexible hose or to another water pipeline;
8) close the plant in case of an extended absence of more than twenty-four hours.

The company has the right to invalidate the warranty when the above mentioned conditions will not be obeyed, checked by a technician of GESSI S.p.A.

The company GESSI S.p.A. can issue only any modifications at this warranty through a proper written declaration. Furthermore, the warranty will not be valid in case of missing documentation which proves the date of purchase.

Possible product damages a/o defects will be replaced under warranty only if the related item of complaint is send back to GESSI S.p.A. in the original packaging including the proof of purchase. The warranty is valid in all the countries, excluded USA and Canada, where the product has been supplied by GESSI S.p.A. or by its authorized distributor. The costs for the assembling and the disassembling of the product, the travelling and the technical interventions by the skilled staff, as well as the burden undergone by the customer due to the indisposition a/o the suspension of the product use are in any case excluded from the warranty. Possible imperfections at the finishing and at the raw materials, are not defects, but features of the product due to the handmade production.

MAINTENANCE: GESSI S.p.A. PRODUCT CLEANING INSTRUCTIONS

GESSI S.p.A. products are manufactured in different materials to suit all market, design and functionality needs. The surfaces of the products manufactured by GESSI S.p.A., for both indoor and outdoor environments, are obtained using the best materials and approved production processes and they are constantly enhanced by advanced quality certification methods.
The resistance and durability of all the types of material mentioned above are closely linked to proper use, good maintenance and the use of suitable cleaning materials and products that preserve the original characteristics. Therefore, the appearance of spots of rust or limescale deposits are clear indications of incorrect or lack of cleaning and not the result of defects and/or poor quality of the materials used.

Therefore, in order to fully appreciate your Gessi product and preserve its aesthetic quality, consider the following:
- The pollutants found in rainwater or the limescale in mains water remain in the form of stains on the surface of the product once the water has evaporated. It is possible to prevent the formation of deposits and keep your product clean by always drying it with a soft cloth.
- DETERGENTS, SOLVENTS, CHEMICAL AGENTS, ABRASIVE SPONGES, WIRE WOOL, ALCOHOL, PRODUCTS CONTAINING CHLORINE AND ITS DERIVATIVES, ETC. MUST NOT BE USED as these may irreparably damage the product surfaces, thus compromising their aesthetic qualities, brightness and satin finish. REGULARLY CLEAN THE PRODUCT WITH ONLY WATER AND A NEUTRAL SOAP, WIPING IT DRY WITH A SOFT DISPOSABLE CLOTH.
- Regularly clean the filters upstream of the product, in addition to those mentioned above, after having disassembled them and removed the limescale obstructing the outlets. Regularly clean the distribution points too, for example by slightly rubbing the distribution nozzles so as to free them of any limescale and keep the diffuser clean.
- When using spray-on soap, spray it onto a clean cloth or sponge, NEVER directly on the product.

CLEANING GUIDELINES - FINISHES
LINEE GUIDA PER LA PULIZIA – FINITURE

In case the instructions above (reported from Gessi standard warranty) have not been observed, it is exceptionally possible to follow the instructions in the table below / Nel caso in cui le istruzioni sopra riportate (riportate dalla garanzia standard Gessi) non siano state rispettate, è eccezionalmente possibile seguire le istruzioni riportate nella tabella sottostante.

GALVANIC FINISHES

FINISH FINITURA	PROPERTIES PROPRIETÀ	SUGGESTED PRODUCTS (*) PRODOTTI SUGGERITI (*)	PRODUCTS TO AVOID PRODOTTI DA EVITARE	CLEANING TOOLS AND CLOTHS (**) STRUMENTI E PANNI PER LA PULIZIA (**)	MAINTENANCE (***) MANUTENZIONE (***)	WARNINGS ACCORTEZZE
031 **CHROME** **(G001)**	Fingerprint proof, scratchproof,high resistance, easy to clean, corrosion resistant / A prova di impronte digitali, antigraffio, ad alta resistenza, facile da pulire, resistente alla corrosione	Ethyl alcohol, specific glass cleaner, multifoam, isopropyl alcohol / Alcool etilico, detergente specifico per vetri, schiuma multi azione, alcool isopropilico	Solvent / Solventi	White sponge, microfibre cloth, paper cloth / Spugna bianca, panno in microfibra, panno di carta	In order to prevent lime-scale stains, clean and dry the product properly with a soft cloth/ **right after each use**. In case of limescale stains, apply a solution of vinegar and water, then rinse and accurately dry with a cloth / Per evitare la formazione di macchie di calcare, pulire e asciugare accuratamente il prodotto con un panno morbido **subito dopo ogni utilizzo**. In caso di macchie di calcare, applicare una soluzione di acqua e aceto. Poi risciacquare e asciugare accuratamente con un panno	Do not mix different cleaning products together: such products, if mixed, could cause chemical reactions that could damage the finish / Non mescolare prodotti per la pulizia diversi tra loro: tali prodotti, se mescolati, potrebbero provocare reazioni chimiche che potrebbero danneggiare la finitura
149 **FINOX BRUSHED NICKEL** **(G002)**	Scratchproof, easy to clean / Antigraffio, facile da pulire	Ethyl alcohol, specific glass cleaner, multifoam, isopropyl alcohol / Alcool etilico, detergente specifico per vetri, schiuma multi azione, alcool isopropilico	Solvent, unipol (paste) / Solvente, unipol (pasta)	White sponge, microfibre cloth, paper cloth / Spugna bianca, panno in microfibra, panno di carta		Perform the cleaning in the direction of brushing. Otherwise, the finish may be scratched. Do not mix different cleaning products together: such products, if mixed, could cause chemical reactions that could damage the finish / Pulire nel senso della spazzolatura. In caso contrario, la finitura potrebbe graffiarsi. Non mescolare prodotti per la pulizia diversi tra loro: tali prodotti, se mescolati, potrebbero provocare reazioni chimiche che potrebbero danneggiare la finitura
239 **STEEL BRUSHED (A000) - STAINLESS STEEL (****)**	Fingerprint proof, scratchproof, high resistance, easy to clean, corrosion resistant Stainless Steel / A prova di impronte digitali, antigraffio, ad alta resistenza, facile da pulire, Stailess Steel resistente alla corrosione	Specific glass cleaner, multifoam, isopropyl alcohol / Detergente specifico per vetri, schiuma multi azione, alcool isopropilico	Solvent, chloride products, bleach, silver cleaning products / Solventi, candeggina, prodotti a base di cloro, prodotti per la pulizia dell'argento	White sponge, suede cloth, nylon sponge (for persistent dirt) / Spugna bianca, panno scamosciato, spugna di nylon (per sporco persistente)		**Do not use steel wool pads.** perform the cleaning in the direction of brushing. Otherwise, the finish may be scratched. do not mix different cleaning products together: such products, if mixed, could cause chemical reactions that could damage the finish / **Non usare pagliette in acciaio.** Pulire nel senso della spazzolatura. In caso contrario, la finitura potrebbe graffiarsi. Non mescolare prodotti per la pulizia diversi tra loro: tali prodotti, se mescolati, potrebbero provocare reazioni chimiche che potrebbero danneggiare

VARNISHED FINISHES

FINISH FINITURA	PROPERTIES PROPRIETÀ	SUGGESTED PRODUCTS (*) PRODOTTI SUGGERITI (*)	PRODUCTS TO AVOID PRODOTTI DA EVITARE	CLEANING TOOLS AND CLOTHS (**) STRUMENTI E PANNI PER LA PULIZIA (**)	MAINTENANCE (***) MANUTENZIONE (***)	WARNINGS ACCORTEZZE
299 **BLACK MATTE** **(C072)**	Fingerprint proof, corrosion resistant, easy to clean / A prova di impronte digitali, resistente alla corrosione, facile da pulire	Specific glass cleaner, multifoam, liquid soap diluted with water, isopropyl alcohol / Detergente specifico per vetri, schiuma multi azione, sapone liquido diluito con acqua, alcool isopropilico	Ethyl alcohol, degreaser, limescale remover, unipol (paste), solvent, bleach, chlorine products / Alcol etilico, sgrassatore, detergente anticalcare, unipol (pasta), solventi, candeggina, prodotti a base di cloro	White sponge, microfibre cloth, paper cloth / Spugna bianca, panno in microfibra, panno di carta	In order to prevent lime-scale stains, clean and dry the product properly with a soft cloth/ **right after each use**. In case of limescale stains, apply a solution of vinegar and water, then rinse and accurately dry with a cloth / Per evitare la formazione di macchie di calcare, pulire e asciugare accuratamente il prodotto con un panno morbido **subito dopo ogni utilizzo**. In caso di macchie di calcare, applicare una soluzione di acqua e aceto. Poi risciacquare e asciugare accuratamente con un panno	Do not mix different cleaning products together: such products, if mixed, could cause chemical reactions that could damage the finish / Non mescolare prodotti per la pulizia diversi tra loro: tali prodotti, se mescolati, potrebbero provocare reazioni chimiche che potrebbero danneggiare la finitura
279 **WHITE MATTE** **(C071)**	Fingerprint proof, corrosion resistant, easy to clean / A prova di impronte digitali, resistente alla corrosione, facile da pulire	Specific glass cleaner, multifoam, liquid soap diluted with water, isopropyl alcohol / Detergente specifico per vetri, schiuma multi azione, sapone liquido diluito con acqua, alcool isopropilico	Ethyl alcohol, degreaser, limescale remover, unipol (paste), solvent, bleach, chlorine products / Alcol etilico, sgrassatore, detergente anticalcare, unipol (pasta), solventi, candeggina, prodotti a base di cloro	White sponge, microfibre cloth, paper cloth / Spugna bianca, panno in microfibra, panno di carta		
187 **AGED BRONZE** **(G052)**	Fingerprint proof, scratchproof, corrosion resistant, easy to clean / A prova di impronte digitali, antigraffio, resistente alla corrosione, facile da pulire	Specific glass cleaner, multifoam, liquid soap diluted with water, isopropyl alcohol / Detergente specifico per vetri, schiuma multi azione, sapone liquido diluito con acqua, alcool isopropilico	Ethyl alcohol, degreaser, limescale remover, unipol (paste), solvent, bleach, chlorine products / Alcol etilico, sgrassatore, detergente anticalcare, unipol (pasta), solventi, candeggina, prodotti a base di cloro	White sponge, microfibre cloth, paper cloth / Spugna bianca, panno in microfibra, panno di carta		
713 **ANTIQUE BRASS** **(V204)**	Fingerprint proof, scratchproof, corrosion resistant, easy to clean / A prova di impronte digitali, antigraffio, resistente alla corrosione, facile da pulire	Specific glass cleaner, multifoam, liquid soap diluted with water, isopropyl alcohol / Detergente specifico per vetri, schiuma multi azione, sapone liquido diluito con acqua, alcool isopropilico	Ethyl alcohol, degreaser, limescale remover, unipol (paste), solvent, bleach, chlorine products / Alcol etilico, sgrassatore, detergente anticalcare, unipol (pasta), solventi, candeggina, prodotti a base di cloro	White sponge, microfibre cloth, paper cloth / Spugna bianca, panno in microfibra, panno di carta		
275 **MATTE CIPRIA**	Fingerprint proof, corrosion resistant, easy to clean / A prova di impronte digitali, resistente alla corrosione, facile da pulire	Specific glass cleaner, multifoam, liquid soap diluted with water, isopropyl alcohol / Detergente specifico per vetri, schiuma multi azione, sapone liquido diluito con acqua, alcool isopropilico	Ethyl alcohol, degreaser, limescale remover, unipol (paste), solvent, bleach, chlorine products / Alcol etilico, sgrassatore, detergente anticalcare, unipol (pasta), solventi, candeggina, prodotti a base di cloro	White sponge, microfibre cloth, paper cloth / Spugna bianca, panno in microfibra, panno di carta		
276 **MATTE AGAVE**	Fingerprint proof, corrosion resistant, easy to clean / A prova di impronte digitali, resistente alla corrosione, facile da pulire	Specific glass cleaner, multifoam, liquid soap diluted with water, isopropyl alcohol / Detergente specifico per vetri, schiuma multi azione, sapone liquido diluito con acqua, alcool isopropilico	Ethyl alcohol, degreaser, limescale remover, unipol (paste), solvent, bleach, chlorine products / Alcol etilico, sgrassatore, detergente anticalcare, unipol (pasta), solventi, candeggina, prodotti a base di cloro	White sponge, microfibre cloth, paper cloth / Spugna bianca, panno in microfibra, panno di carta		

PVD FINISHES

FINISH FINITURA	PROPERTIES PROPRIETÀ	SUGGESTED PRODUCTS (*) PRODOTTI SUGGERITI (*)	PRODUCTS TO AVOID PRODOTTI DA EVITARE	CLEANING TOOLS AND CLOTHS (**) STRUMENTI E PANNI PER LA PULIZIA (**)	MAINTENANCE (***) MANUTENZIONE (***)	WARNINGS ACCORTEZZE
030 **COPPER PVD** **(P000)** 	Scratchproof, high resistance / Antigraffio alta resistenza	Ethyl alcohol, specific glass cleaner, multifoam, isopropyl alcohol / Alcool etilico, detergente specifico per vetri, schiuma multi azione, alcool isopropilico	Unipol (paste), solvent, bleach, chlorine products / Unipol (pasta), candeggina, prodotti a base di cloro	White sponge, microfibre cloth, paper cloth / Spugna bianca, panno in microfibra, panno di carta	In order to prevent lime-scale stains, clean and dry the product properly with a soft cloth **right after each use**. In case of limescale stains, apply a solution of vinegar and water, then rinse and accurately dry with a cloth / Per evitare la formazione di macchie di calcare, pulire e asciugare accuratamente il prodotto con un panno morbido **subito dopo ogni utilizzo**. In caso di macchie di calcare, applicare una soluzione di acqua e aceto. Poi risciacquare e asciugare accuratamente con un panno	Do not mix different cleaning products together: such products, if mixed, could cause chemical reactions that could damage the finish / Non mescolare prodotti per la pulizia diversi tra loro: tali prodotti, se mescolati, potrebbero provocare reazioni chimiche che potrebbero danneggiare la finitura
708 **COPPER BRUSHED PVD** **(P006)** 	Scratchproof, high resistance / Antigraffio alta resistenza	Ethyl alcohol, specific glass cleaner, multifoam, isopropyl alcohol / Alcool etilico, detergente specifico per vetri, schiuma multi azione, alcool isopropilico	Unipol, solvent, bleach, chlorine products / Unipol, candeggina, prodotti a base di cloro	White sponge, microfibre cloth, paper cloth / Spugna bianca, panno in microfibra, panno di carta		Perform the cleaning in the direction of brushing. Otherwise, the finish may be scratched. Do not mix different cleaning products together: such products, if mixed, could cause chemical reactions that could damage the finish / Pulire nel senso della spazzolatura. In caso contrario, la finitura potrebbe graffiarsi. Non mescolare prodotti per la pulizia diversi tra loro: tali prodotti, se mescolati, potrebbero provocare reazioni chimiche che potrebbero danneggiare la finitura
706 **BLACK METAL PVD** **(P001)** 	Scratchproof, high resistance / Antigraffio alta resistenza	Ethyl alcohol, specific glass cleaner, multifoam, isopropyl alcohol / Alcool etilico, detergente specifico per vetri, schiuma multi azione, alcool isopropilico	Unipol, solvent, bleach, chlorine products / Unipol, candeggina, prodotti a base di cloro	White sponge, microfibre cloth, paper cloth / Spugna bianca, panno in microfibra, panno di carta		Do not mix different cleaning products together: such products, if mixed, could cause chemical reactions that could damage the finish / Non mescolare prodotti per la pulizia diversi tra loro: tali prodotti, se mescolati, potrebbero provocare reazioni chimiche che potrebbero danneggiare la finitura
707 **BLACK METAL BRUSHED PVD** **(P004)** 	Scratchproof, high resistance / Antigraffio alta resistenza	Ethyl alcohol, specific glass cleaner, multifoam, isopropyl alcohol / Alcool etilico, detergente specifico per vetri, schiuma multi azione, alcool isopropilico	Unipol, solvent, bleach, chlorine products / Unipol, candeggina, prodotti a base di cloro	White sponge, microfibre cloth, paper cloth / Spugna bianca, panno in microfibra, panno di carta		Perform the cleaning in the direction of brushing. Otherwise, the finish may be scratched. Do not mix different cleaning products together: such products, if mixed, could cause chemical reactions that could damage the finish / Pulire nel senso della spazzolatura. In caso contrario, la finitura potrebbe graffiarsi. Non mescolare prodotti per la pulizia diversi tra loro: tali prodotti, se mescolati, potrebbero provocare reazioni chimiche che potrebbero danneggiare la finitura
246 **GOLD PVD BRUSHED PVD** **(P005)** 	Scratchproof, high resistance / Antigraffio alta resistenza	Ethyl alcohol, specific glass cleaner, multifoam, isopropyl alcohol / Alcool etilico, detergente specifico per vetri, schiuma multi azione, alcool isopropilico	Unipol, solvent, bleach, chlorine products / Unipol, candeggina, prodotti a base di cloro	White sponge, microfibre cloth, paper cloth / Spugna bianca, panno in microfibra, panno di carta		

PVD FINISHES

FINISH FINITURA	PROPERTIES PROPRIETÀ	SUGGESTED PRODUCTS (*) PRODOTTI SUGGERITI (*)	PRODUCTS TO AVOID PRODOTTI DA EVITARE	CLEANING TOOLS AND CLOTHS (**) STRUMENTI E PANNI PER LA PULIZIA (**)	MAINTENANCE (***) MANUTENZIONE (***)	WARNINGS ACCORTEZZE
735 **WARM BRONZE PVD** **(P037)** 	Scratchproof, high resistance / Antigraffio alta resistenza	Ethyl alcohol, specific glass cleaner, multifoam, isopropyl alcohol / Alcool etilico, detergente specifico per vetri, schiuma multi azione, alcool isopropilico	Unipol, solvent, bleach, chlorine products / Unipol, candeggina, prodotti a base di cloro	White sponge, microfibre cloth, paper cloth / Spugna bianca, panno in microfibra, panno di carta	In order to prevent lime-scale stains, clean and dry the product properly with a soft cloth **right after each use**. In case of limescale stains, apply a solution of vinegar and water, then rinse and accurately dry with a cloth / Per evitare la formazione di macchie di calcare, pulire e asciugare accuratamente il prodotto con un panno morbido **subito dopo ogni utilizzo**. In caso di macchie di calcare, applicare una soluzione di acqua e aceto. Poi risciacquare e asciugare accuratamente con un panno	Do not mix different cleaning products together: such products, if mixed, could cause chemical reactions that could damage the finish / Non mescolare prodotti per la pulizia diversi tra loro: tali prodotti, se mescolati, potrebbero provocare reazioni chimiche che potrebbero danneggiare la finitura
726 **WARM BRONZE BRUSHED PVD** **(P024)** 	Scratchproof, high resistance / Antigraffio alta resistenza	Ethyl alcohol, specific glass cleaner, multifoam, isopropyl alcohol / Alcool etilico, detergente specifico per vetri, schiuma multi azione, alcool isopropilico	Unipol, solvent, bleach, chlorine products / Unipol, candeggina, prodotti a base di cloro	White sponge, microfibre cloth, paper cloth / Spugna bianca, panno in microfibra, panno di carta		Perform the cleaning in the direction of brushing. Otherwise, the finish may be scratched. Do not mix different cleaning products together: such products, if mixed, could cause chemical reactions that could damage the finish / Pulire nel senso della spazzolatura. In caso contrario, la finitura potrebbe graffiarsi. Non mescolare prodotti per la pulizia diversi tra loro: tali prodotti, se mescolati, potrebbero provocare reazioni chimiche che potrebbero danneggiare la finitura
727 BRASS BRUSHED PVD **(P025)** 	Scratchproof, high resistance / Antigraffio alta resistenza	Ethyl alcohol, specific glass cleaner, multifoam, isopropyl alcohol / Alcool etilico, detergente specifico per vetri, schiuma multi azione, alcool isopropilico	Unipol, solvent, bleach, chlorine products / Unipol, candeggina, prodotti a base di cloro	White sponge, microfibre cloth, paper cloth / Spugna bianca, panno in microfibra, panno di carta		
710 BRASS PVD **(P011)** 	Scratchproof, high resistance / Antigraffio alta resistenza	Ethyl alcohol, specific glass cleaner, multifoam, isopropyl alcohol / Alcool etilico, detergente specifico per vetri, schiuma multi azione, alcool isopropilico	Unipol, solvent, bleach, chlorine products / Unipol, candeggina, prodotti a base di cloro	White sponge, microfibre cloth, paper cloth / Spugna bianca, panno in microfibra, panno di carta		Do not mix different cleaning products together: such products, if mixed, could cause chemical reactions that could damage the finish / Non mescolare prodotti per la pulizia diversi tra loro: tali prodotti, se mescolati, potrebbero provocare reazioni chimiche che potrebbero danneggiare la finitura
720 NICKEL PVD **(P014)** 	Scratchproof, high resistance / Antigraffio alta resistenza	Ethyl alcohol, specific glass cleaner, multifoam, isopropyl alcohol / Alcool etilico, detergente specifico per vetri, schiuma multi azione, alcool isopropilico	Unipol, solvent, bleach, chlorine products / Unipol, candeggina, prodotti a base di cloro	White sponge, microfibre cloth, paper cloth / Spugna bianca, panno in microfibra, panno di carta		

CLEANING GUIDELINES - FINISHES
LINEE GUIDA PER LA PULIZIA – FINITURE

(*) **DETERGENTE SPECIFICO PER VETRI:** utilizzare su sporco ridotto. Spruzzare il prodotto su una spugna o un panno e strofinare la superficie. Asciugare accuratamente.
SCHIUMA MULTI AZIONE: utilizzare per rimuovere grasso e impronte digitali. Spruzzare il prodotto su un panno, strofinare la superficie e asciugare accuratamente.
ALCOL ETILICO: adatto per rimuovere residui di grasso o sporco persistente. Bagnare il panno con una piccola quantità di prodotto, strofinare la superficie e asciugare accuratamente.
ALCOL ISOPROPILICO: indicato per rimuovere i residui di grasso. Versare un po' di prodotto su un panno, passare la superficie e asciugare molto bene.
UNIPOL (ATTENZIONE: QUESTA PASTA ABRASIVA PUÒ GRAFFIARE LA FINITURA): usare per rimuovere le macchie di cromo e per lucidare le superfici in acciaio. Utilizzare su un panno, strofinare la superficie, poi passare un panno imbevuto di un detergente specifico per vetri e asciugare bene.

(**) **SPUGNA BIANCA:** adatta per pulire lo sporco poco persistente. Passare la spugna sulla superficie. ATTENZIONE: DA UTILIZZARE CON DELICATEZZA
PANNO IN MICROFIBRA: adatto per rimuovere la polvere. ATTENZIONE: PRIMA DI PASSARE LA SPUGNA, VERIFICARE CHE NON SIANO PRESENTI RESIDUI CHE POSSANO GRAFFIARE LA SUPERFICIE.
PANNO DI CARTA: adatto per rimuovere la polvere. Può anche essere utilizzato spruzzando su esso prodotti per la pulizia (NON spruzzare tali prodotti direttamente sulla superficie).

(***) ATTENZIONE: PRIMA DI STROFINARE, **VERIFICARE CHE NON SIANO PRESENTI RESIDUI** CHE POSSANO GRAFFIARE LA SUPERFICIE. DOPO LA PULIZIA CON L'ACQUA, ASCIUGARE IMMEDIATAMENTE OGNI SUPERFICIE PER EVITARE CHE COMPAIANO MACCHIE DI CALCARE. L'USO DI ACQUA DEIONIZZATA EVITA LA FORMAZIONE DI TALI MACCHIE. PULIRE FREQUENTEMENTE LE SUPERFICI PER EVITARE UN ECCESSO DI SPORCO O DI IMPRONTE DIGITALI E PER RIDURRE AL MINIMO GLI SFORZI PER LA PULIZIA, IL COSTO E IL RISCHIO DI ROVINARE/ALTERARE LA FINITURA.

(****) **ISTRUZIONI PER LA PULIZIA DELLE SUPERFICI IN ACCIAIO INOX:**
L'acciaio inox spazzolato può presentare impronte digitali nelle prime fasi dell'installazione, ma esse diventeranno meno evidenti dopo le prime pulizie. I prodotti più efficaci per rimuovere le impronte digitali o altri tipi di macchie sono l'acqua con sapone o un detergente delicato.
L'acciaio inox con finitura a specchio può essere pulito con prodotti specifici normalmente utilizzati per la pulizia delle superfici in vetro: l'importante è che non contengano cloruri.
Non utilizzare prodotti abrasivi perché possono lasciare graffi irreparabili sulle superfici in acciaio inox. In alternativa, per rimuovere la contaminazione, è possibile utilizzare un prodotto specifico per la pulizia dell'acciaio inox contenente acido fosforico, risciacquando accuratamente con acqua pulita e asciugando. È consigliabile trattare l'intera superficie in acciaio inox per evitare la formazione di macchie.
Tracce di malta e cemento possono essere trattate con una soluzione contenente una piccola quantità di acido fosforico. Risciacquare con acqua (preferibilmente deionizzata per ridurre il rischio di macchie) e asciugare. Non utilizzare mai nessun tipo di prodotto specifico per la rimozione della malta o l'acido cloridrico diluito: in caso di utilizzo o se versati accidentalmente sull'acciaio inox, risciacquare abbondantemente con acqua pulita.

NON UTILIZZARE PRODOTTI CONTENENTI CLORURO (IN PARTICOLARE ACIDO CLORIDRICO), CANDEGGINE CON ACIDO IPOCLOROSO O PRODOTTI UTILIZZATI PER LA PULIZIA DELL'ARGENTO.
Se versati accidentalmente sull'acciaio inox, risciacquare abbondantemente.
Per rimuovere lo sporco leggero o le impronte digitali, utilizzare un panno umido o un panno scamosciato; per lo sporco più persistente, si consiglia di utilizzare spugne di nylon.

NON UTILIZZARE PAGLIETTE IN ACCIAIO: oltre a graffiare, possono lasciare depositi di carbonio nell'acciaio che, in presenza di umidità, possono dare origine a macchie di ruggine.
Sulle finiture lucide con una texture superficiale in una sola direzione, la pulizia deve essere effettuata con movimenti che seguono la direzione della finitura, non trasversalmente. Per evitare la contaminazione da parte di particelle di ferro, è necessario assicurarsi che gli strumenti di pulizia scelti non siano stati precedentemente usati su acciaio al carbonio. Infatti, i materiali per la pulizia dei prodotti in acciaio inox devono essere riservati esclusivamente a questo scopo.

CLEANING GUIDELINES - FINISHES
LINEE GUIDA PER LA PULIZIA – FINITURE

(*) **SPECIFIC GLASS CLEANER**: use on low dirt. Spray the product on a sponge or cloth and wipe the surface. Dry accurately.
MULTIFOAM: use to remove grease and fingerprints. Spray on a cloth, wipe the surface and dry thoroughly
ETHYL ALCOHOL: suitable for removing grease residues or persistent dirt. Wet the cloth with a little amount of it, wipe the surface and dry accurately
ISOPROPYL ALCOHOL: indicated for removing grease residues. Put a little product on a cloth, wipe the surface and dry very well.
UNIPOL (WARNING: THIS ABRASIVE PASTE MAY SCRATCH THE FINISH): use to remove chrome stains, and polish steel surfaces. Put it on a cloth, wipe the surface, then wipe with a cloth soaked with specific glass cleaner and dry properly.

(**) **WHITE SPONGE:** Suitable for cleaning lightly persistent dirt. Wipe the sponge over the surface. CAUTION: CLAN SOFTLY
MICROFIBRE CLOTH: Suitable for removing dust. CAUTION: BEFORE WIPING, CHECK THERE ARE NO RESIDUES THAT COULD SCRATCH THE SURFACE.
PAPER CLOTH: Suitable for removing dust. It can also be sprayed with cleaning products (do NOT spray such products directly on the surface). CAUTION: BEFORE WIPING, CHECK THAT THERE ARE NO RESIDUES THAT COULD SCRATCH THE SURFACE.

(***) AFTER CLEANING WITH WATER, **DRY EACH SURFACE IMMEDIATELY** TO PREVENT THE APPEARANCE OF LIMESCALE STAINS. THE USE OF DEIONIZED WATER WILL PREVENT THE FORMATION OF SUCH STAINS. CLEAN THE SURFACES FREQUENTLY TO AVOID EXCESSIVE DIRT OR FINGERPRINTS AND TO MINIMIZE THE CLEANING EFFORT, COST AND THE RISK OF SCORING/ALTERING THE FINISH.

(****) **INSTRUCTIONS FOR STAINLESS STEEL SURFACES CLEANING:**
Brushed stainless steel may show fingerprints in the early stages of installation, but these will become less noticeable after the first few cleanings. The most effective products for removing fingerprints or other types of stains are water with soap or a mild detergent.
Stainless steel with a mirror finish can be cleaned with specific products usuallv used for cleaning glass: most importantiv. thev must not contain chlorides. Do not use abrasive products as they can leave irreparable scratches on stainless steel surfaces. Alternatively, to remove contamination, a specific stainless steel cleaning product containing phosphoric acid may be used, carefully rinsing with clean water and drying. It is advisable to treat the entire stainless steel surface to avoid stains.
Traces of mortar and cement can be treated with a solution containing a small amount of phosphoric acid. Rinse with water (preferably deionized water to reduce the risk of leaving stains) and dry. Never use any type of product specifically designed for mortar removal or diluted hydrochloric acid: if these are accidentally used or spilled on stainless steel, rinse thoroughly with clean water.

DO NOT USE PRODUCTS CONTAINING CHLORIDE (ESPECIALLY CHLORIDRIC ACID), HYPOCHLORIC ACID CANDYGINS, OR PRODUCTS USED TO CLAN SILVER. If accidentally spilled on any stainless steel surface, rinse thoroughly.
To remove light dirt or fingerprints, use a damp cloth or suede leather; for more persistent dirt, nylon sponges are recommended.

DO NOT USE ABRASIVE WOOL PADS AND NON-INOX WOOL PADS: in addition to scratching, they can leave carbon steel deposits that, in the presence of humidity, could result in rust stains.
On polished finishes with a unidirectional surface texture, cleaning should be done with movements that follow the direction of the finish, not across it. To avoid contamination by iron particles, it is necessary to ensure that the cleaning tools chosen have not been previously used on carbon steel. In fact, materials for cleaning stainless steel workpieces must be reserved exclusively for this purpose.

1.Applicabilità

1.1.Le presenti condizioni generali di vendita (le “Condizioni Generali”) rappresentano un contratto tra:
(i) “Gessi”: si intende Gessi s.p.a. con sede legale in Parco Gessi, 13037 frazione Vintebbio, Serravalle Sesia (VC), codice fiscale e P. IVA 02235360027; e
(ii) l’“Acquirente”: si intende il rivenditore professionale che accetti di procedere all’acquisto dei prodotti di Gessi dopo aver ricevuto le presenti Condizioni Generali.
(Gessi e l’Acquirente sono indicate collettivamente come le “Parti”).
1.2.Accettando di procedere all’acquisto dei prodotti di Gessi (i “Prodotti”) dopo aver ricevuto le presenti Condizioni Generali, ad esempio accettando la consegna o effettuando il pagamento, l’Acquirente accetta le presenti Condizioni Generali ai sensi dell’art. 1327 del Codice civile. A seguito di tale accettazione le presenti Condizioni Generali disciplineranno tutti gli ordini effettuati dall'Acquirente (gli “Ordini”). Gli Ordini accettati da Gessi sono considerati contratti di vendita vincolanti che non possono essere risolti unilateralmente dall'Acquirente. Tali Ordini accettati e le presenti Condizioni Generali costituiranno l'intero accordo tra le Parti (l “Accordo”).
1.3. Queste Condizioni Generali prevalgono su qualsiasi eventuale altra previsione, richiesta e/o condizione relativa all’ordine di acquisto che venga avanzata dal Cliente nei confronti di Gessi, salvo che sia da quest’ultima espressamente approvata per iscritto.
1.4. Le presenti Condizioni Generali sono regolate dalla legge italiana.
1.5.. Gessi si riserva il diritto, a sua esclusiva discrezione, di modificare periodicamente le Condizioni Generali. Tali modifiche avranno effetto dal momento in cui saranno comunicate al Cliente o dalla loro pubblicazione nel sito web di Gessi. La risoluzione, nullità, inefficacia di una (o una parte di) clausola o di alcune clausole dell’Accordo non può comportare in alcun modo la risoluzione, nullità, inefficacia delle altre clausole o di parte di esse previste nell’Accordo.

2.Prezzi e pagamento

2.1.I prezzi indicati nel presente listino prezzi (il "Listino Prezzi") si intendono IVA esclusa e sono espressi in EUR. Nel corso del rapporto commerciale con l'Acquirente, Gessi potrà comunicare a quest'ultimo variazioni di prezzo. Gessi e l'Acquirente potranno concordare sconti specifici relativi ai servizi di distribuzione dell'Acquirente.
2.2.Gessi si riserva il diritto di modificare il Listino Prezzi, ad esempio apportando modifiche ai Prodotti e/o anche eliminando lo stesso modello dal presente Listino Prezzi, in qualsiasi momento e a sua esclusiva discrezione senza alcun obbligo di preavviso all’Acquirente
2.3.I pagamenti diventano esigibili alla data di scadenza indicata nella relativa fattura di Gessi e i corrispettivi dovuti non potranno in nessun caso essere trattenuti dall’Acquirente. In particolare, eventuali ritardi nella consegna dei Prodotti o qualsiasi altro comportamento tenuto da Gessi che secondo l’Acquirente configuri un inadempimento di Gessi, non giustificano il ritardo dell’Acquirente nel pagamento dei corrispettivi dovuti.
2.4.In caso di ritardo nel pagamento dei corrispettivi dovuti da parte dell’Acquirente, Gessi si riserva il diritto di applicare gli interessi moratori ai sensi del D.Lgs. n. 231/2002, fermi in ogni caso i limiti di legge.

3.Riserva di proprietà

Gessi rimarrà proprietaria dei Prodotti ordinati sino al pagamento da parte dell’Acquirente dell’intero corrispettivo convenuto per l’Ordine e/o sino al pagamento dilazionato solo se tale modalità di pagamento sia stata espressamente accordata da Gessi. A tal fine l’Acquirente si impegna a collaborare con Gessi per tutelare la proprietà di quest’ultima. I rischi da perdita o da danneggiamento dei Prodotti saranno trasferiti in capo all’Acquirente dal momento in cui i Prodotti verranno consegnati all’Acquirente ex art. 4.1. delle Condizioni Generali.

4.Spedizione e consegna dei Prodotti

4.1.Salvo diverso ed espresso accordo tra Parti, la consegna dei Prodotti dovrà avvenire EXW (Incoterms 2010) presso la sede legale di Gessi, in Italia.
4.2.Al momento della consegna dei Prodotti ordinati, l’Acquirente verificherà (i) se la quantità di Prodotti ricevuta corrisponde a quella acquistata, e (ii) se l’imballaggio dei Prodotti risulta integro. L’Acquirente segnalerà su un apposito report di consegna della spedizione qualsiasi errore e/o diversità della consegna, indicando in particolar modo eventuali errori in merito alla quantità e/o al tipo di Prodotti consegnati e/o eventuali danneggiamenti dell’imballaggio. Questo report dovrà essere confermato per iscritto dal soggetto che ha effettato la consegna all’Acquirente mediante l’apposizione della propria firma e dovrà essere inviato a Gessi.
4.3.Salvo diverso ed espresso accordo tra le Parti, entro 14 giorni di calendario dalla consegna, l’Acquirente dovrà inoltre (i) verificare se i Prodotti sono stati consegnati in buone condizioni; (ii) documentare la presenza di eventuali vizi dei Prodotti tramite, ad esempio, fotografie e/o video che mostrino chiaramente questi vizi; e (iii) segnalare la presenza di questi vizi a Gessi tramite e-mail all’indirizzo di posta del proprio referente commerciale (la cui ricezione della comunicazione sarà confermata da Gessi) oppure tramite fax o raccomandata A/R. La segnalazione dell’Acquirente dovrà includere una descrizione dettagliata e documentata di questi vizi. L’Acquirente metterà a disposizione di Gessi i Prodotti per consentirle di effettuare tutte le verifiche necessarie o dovrà inviare i Prodotti presso la sede di Gessi per le opportune verifiche tecniche, qualora Gessi lo ritenga necessario. Le spese di spedizione sono a carico di Gessi solo se le segnalazioni dell’Acquirente siano ritenute fondate da Gessi.
4.4.Nel caso in cui l’Acquirente non avanzi contestazioni sui Prodotti ordinati e/o sulla consegna nei termini e con le modalità di cui agli articoli 4.2. e 4.3., i Prodotti si considereranno, salvo difetti visibili, consegnati nella quantità e con le qualità convenute, nonché in buono stato e l’Acquirente non potrà avanzare alcuna pretesa in ordine alla quantità e alla qualità dei Prodotti consegnati e/o allo stato dei Prodotti, salvo quanto diversamente previsto dalla legge applicabile. Le disposizioni che precedono non pregiudicano gli obblighi di garanzia in capo a Gessi. Resta inteso tra le Parti che né le Condizioni Generali né le garanzie di Gessi pregiudicano eventuali garanzie inderogabili previste dalla normativa applicabile.

CONDIZIONI GENERALI DI VENDITA

5.Destinazione dei Prodotti

5.1. Le Parti convengono che, qualora la vendita dei Prodotti nel Paese indicato dall’Acquirente quale Paese di destinazione dei Prodotti e/o nel Paese in cui vi sia la sede dell’Acquirente sia (o Gessi venga a conoscenza che sia) soggetta a restrizioni o violerebbe qualsiasi normativa applicabile (le “Restrizioni”), a meno che le Restrizioni non vengano revocate, i relativi Ordini saranno annullati da Gessi ex art. 1456 c.c., senza possibilità di modificare il Paese di destinazione dei Prodotti e Gessi potrà, a sua esclusiva discrezione, (i) rimborsare al Cliente il pagamento ricevuto da quest’ultimo per gli Ordini annullati; e/o (ii) concedere un credito all'Acquirente per i Prodotti che non sono soggetti a Restrizioni, a seconda della disponibilità. In nessun caso l’Acquirente avrà il diritto di richiedere a Gessi di fornire i Prodotti nei Paesi soggetti a Restrizioni e/o che possono essere utilizzati per aggirare le Restrizioni, essendo Gessi un produttore dedito alla scrupolosa osservanza di tutte le leggi applicabili, ivi compresa la normativa inerente alle Restrizioni. Nel caso di violazione dell’art. 12 octies del Regolamento (UE) n. 833/2014, Gessi, oltre al diritto di annullare gli Ordini, può recedere dall’Accordo e ha il diritto di richiedere il rimborso delle spese sostenute in relazione all’Accordo che ha portato alla violazione, nonché il risarcimento dei danni. In ogni caso, Gessi si impegna a notificare le Autorità competenti in caso di violazione del divieto previsto da questo articolo.
5.2.L'Acquirente riconosce che i Prodotti possono essere destinati a determinati territori in cui le leggi locali prevedono requisiti diversi rispetto ad altri territori e/o in cui la struttura sanitaria differisce da quella di altri paesi. L'Acquirente dovrà sempre rivendere i Prodotti all'interno dei territori a cui i Prodotti sono destinati per assicurarsi che siano conformi alle leggi locali, fatte salve eventuali leggi (comprese quelle dell'UE) che vietino limitazioni dei territori di rivendita.

6.Garanzie di Gessi

6.1.Gessi garantisce che i Prodotti possiedono le specifiche tecniche richieste dalle norme di legge, soggette comunque a tolleranze ragionevoli e comunemente accettate nel mercato, e che al momento della consegna i Prodotti sono privi di vizi e/o difetti relativi al materiale utilizzato nonché alle lavorazioni eseguite.
6.2.Gessi non garantisce che i Prodotti siano compatibili con le leggi e le apparecchiature locali in tutto il mondo. Per questo motivo, la garanzia è valida solo ed esclusivamente per tutti i Paesi ai quali è destinato il Prodotto venduto all'Acquirente, fatte salve comunque le disposizioni della normativa applicabile.

7.Diritti di proprietà intellettuale

7.1.L’Acquirente riconosce che tutti i diritti d’autore, i disegni industriali, i brevetti, i marchi, i marchi di servizio, i loghi, i nomi commerciali, i nomi di dominio e/o gli slogan, registrati o non registrati e tutti gli altri diritti di proprietà intellettuale secondo diverse giurisdizioni (i “Diritti di Proprietà Intellettuale”) detenuti o comunque nella disponibilità di Gessi e/o delle sue controllate o affiliate sono di proprietà o concesse in licenza a Gessi e/o alle sue controllate o affiliate, concedendo loro il diritto esclusivo di utilizzare e beneficiare di tali Diritti di Proprietà Intellettuale e l’Acquirente non acquisisce alcuno dei Diritti di Proprietà Intellettuale con la sottoscrizione delle presenti Condizioni Generali.
7.2.Nel corso del rapporto commerciale tra le Parti e successivamente alla sua cessazione, l’Acquirente non deve produrre i Prodotti o qualsiasi altro prodotto simile o che imiti i Prodotti e in ogni caso non deve violare i Diritti di Proprietà Intellettuale in nessuna circostanza e/o agire in qualsiasi modo che possa pregiudicare l'avviamento di Gessi.
7.3.Non è consentito all’Acquirente utilizzare carta intestata, biglietti da visita, insegne (anche nella corrispondenza via e-mail con i clienti o con terze parti) o altre rappresentazioni a nome di Gessi o di una delle sue controllate o affiliate, nonché rappresentare sé stesso come Gessi o come parte del Gruppo a cui Gessi appartiene o come una delle sue controllate o affiliate senza l’espressa autorizzazione scritta di Gessi.
7.4.L’Acquirente commercializzerà, distribuirà e venderà i Prodotti esclusivamente con i marchi, i loghi, i nomi commerciali e gli altri segni distintivi (i “Marchi) di Gessi e non con altri Marchi. L’Acquirente non dovrà rimuovere alcun Marchio di Gessi dai Prodotti e/o dal loro imballaggio senza il consenso scritto di Gessi. Qualsiasi rimozione, alterazione e/o modifica dei Marchi di Gessi o dei dati tecnici o delle etichette consegnate con i Prodotti o comunque fornite da Gessi sarà considerata una violazione dei Diritti di Proprietà Intellettuale di Gessi.
7.5.Resta inteso e concordato tra le Parti che Gessi non concede all’Acquirente alcuna licenza d’uso dei Marchi di Gessi o di altri materiali forniti da Gessi all’Acquirente se non per la promozione dei Prodotti e seguendo rigorosamente le indicazioni di Gessi.
7.6.L’Acquirente non potrà modificare i Marchi e i Prodotti di Gessi senza prima aver ottenuto il consenso scritto di quest’ultima. L’Acquirente riconosce che se durante l’efficacia dell’Accordo si renderanno necessarie delle modifiche ai Prodotti, ai disegni, ai marchi, ai materiali promozionali e/o a qualsiasi altro Diritto di Proprietà Intellettuale detenuto da Gessi, quest’ultima rimarrà, in ogni caso, la proprietaria esclusiva di tutti i Diritti di Proprietà Intellettuale modificati.
7.7.L’Acquirente non dovrà tentare di registrare alcuno dei Diritti di Proprietà Intellettuale di Gessi. Inoltre, l’Acquirente non dovrà tentare di registrare o anche solo utilizzare marchi o disegni confondibili con i Diritti di Proprietà Intellettuale di Gessi (anche se non sono registrati).
7.8.L’Acquirente dovrà condurre gli affari in modo tale che l’operato dell’Acquirente si rifletta sempre favorevolmente sui prodotti e sulla reputazione di Gessi.
7.9.È fatto divieto all’Acquirente qualsiasi uso commerciale dei Diritti di Proprietà Intellettuale di Gessi diverso da quello strettamente consentito dall’Accordo.
7.10. L’Acquirente segnalerà immediatamente a Gessi qualsiasi violazione effettiva o potenziale dei Diritti di Proprietà Intellettuale di Gessi e dovrà collaborare con Gessi per proteggere tali Diritti di Proprietà Intellettuale seguendo rigorosamente le direttive di Gessi.
7.11. Gessi potrà adottare forme di distribuzione selettiva che saranno previamente concordate tra le Parti.

CONDIZIONI GENERALI DI VENDITA

8. Codice di condotta e policy

L'Acquirente si impegna a rispettare il codice di condotta di Gessi e tutte le politiche di Gessi applicabili all'Acquirente, reperibili sul sito ufficiale di Gessi https://www.gessi.com/.

9. Riservatezza

L'Acquirente riconosce e accetta che, durante l'efficacia dei rapporti contrattuali con Gessi e successivamente alla loro cessazione, tutta la documentazione e le informazioni commerciali riservate, in qualsiasi forma o supporto, divulgate da Gessi o comunque conosciute dall'Acquirente, verbalmente o per iscritto, in conseguenza o attraverso il rapporto commerciale con Gessi e che non sono generalmente note al pubblico, quali, a titolo esemplificativo ma non esaustivo, le informazioni relative ai Prodotti, alle finanze, ai processi, ai servizi, ai clienti, agli acquisti, ai risultati dei test, alla tecnologia, alla contabilità, alla produzione, alla distribuzione e alla commercializzazione (le "Informazioni") rimarranno di proprietà esclusiva di Gessi, saranno tenute strettamente riservate dall'Acquirente e quest'ultimo non potrà pubblicarle, divulgarle, diffonderle o utilizzarle in alcun modo, ad eccezione di quanto espressamente consentito nelle presenti Condizioni Generali. L' Acquirente non può riprodurre e copiare in tutto o in parte le Informazioni e deve restituirle o distruggerle alla scadenza o alla risoluzione dell'Accordo. L'Acquirente deve salvaguardare tali Informazioni e garantire che solo i dipendenti, i funzionari e gli amministratori che abbiano bisogno di avere accesso alle Informazioni per adempiere gli obblighi previsti dall'Accordo, possano avere accesso alle Informazioni e che tali dipendenti, funzionari e amministratori rispetteranno gli obblighi di riservatezza e di non utilizzo stabiliti nelle Condizioni Generali. Inoltre, rispetta i codici di condotta e le policy di Gessi.

GENERAL SALES CONDITIONS

1.Applicability

1.1.These general terms and conditions of sale (the "General Conditions") shall form a binding contract between:
(i) "Gessi" meaning Gessi s.p.a. with its registered office in Parco Gessi, 13037 hamlet Vintebbio, Serravalle Sesia (VC), Tax Identification Number and VAT number 02235360027; and
(ii) the "Buyer" meaning the professional reseller agreeing to proceed with the purchase of Gessi's products (the "Products") after receiving these General Conditions.
(collectively the "Parties")
1.2.By agreeing to proceed with the purchase of Gessi's products (the "Products") after receiving these General Conditions, for example by accepting the delivery or by making a payment, the Buyer accepts these General Conditions under to art. 1327 of the Italian Civil Code. Following such acceptance of these General Conditions, they shall govern all the Orders placed by the Buyer (the "Orders"). The Orders accepted by Gessi, are deemed biding contracts of sale which cannot be terminated unilaterally by the Buyer. Such accepted Orders and these General Conditions shall constitute the entire agreement between the Parties (the "Agreement").
1.3.These General Conditions shall prevail over any general conditions presented to Gessi by the Buyer, either in the purchase orders or otherwise, unless expressly accepted in writing by Gessi. These General Conditions are governed by the laws of Italy.
1.4.Gessi reserves the right, at its sole discretion, to modify the General Conditions from time to time. Any such change shall take effect upon communicating them to the Buyer.
1.5.The resolution, invalidity, or ineffectiveness of one (or part of) a clause or any provision of the Agreement shall not in any way result in the termination, invalidity, or ineffectiveness in part or in the whole of any other clause or provision of the Agreement.

2.Prices and payment

2.1.The prices indicated on this price list(the "Price List") are V.A.T. excluded and they are expressed in EUR. In the course of the business relationship with the Buyer, Gessi may communicate to the latter changes in price. Gessi and the Buyer may agree on the specific discounts relating to the distribution services of the Buyer.
2.2.Gessi reserves the right to change the Price List, for example, by making changes to the Products and/or even eliminating the same model from this Price List, at any time and at its sole discretion, without any obligation to give prior notice to the Buyer.
2.3.The payments become due with the expiration date of the relevant invoice of Gessi and shall not be retained by the Buyer under any circumstances. In particular, any delays in delivery or other conduct of Gessi the Buyer believes constitutes a default of Gessi shall not constitute grounds for any delay in the payments due.
2.4.In case of any delay in the payment due, Gessi reserves the right to charge default interest under Legislative Decree no. 231/2002 as amended, without prejudice in any case to the applicable legal limits.

3.Retention of title

The ordered Products shall remain the property of Gessi until the relevant Order is entirely paid up by the Buyer and/or in the case of an extended payment if such was agreed upon by Gessi. For that purpose, the Buyer shall cooperate with Gessi to protect Gessi's ownership. The above is without prejudice to the fact that the risks of losing or damaging the Products shall pass to the Buyer from the moment the Products are delivered to the Buyer under art. 4.1. hereof.

4.Shipment and delivery

4.1.Unless otherwise expressly agreed upon by the Parties, the delivery shall be EXW (Incoterms 2010) Gessi's headquarters, Italy.
4.2.Upon delivery of the ordered Products, the Buyer shall check (i) if the delivery is complete; and (ii) the packaging of the Products. The Buyer shall report, on a delivery report that must also be signed by the person delivering the Order to the Buyer and sent to Gessi, any default of delivery, indicating any error in the quantity or kind of the Products delivered or any damage to the packaging.
4.3.Unless otherwise expressly agreed upon by the Parties, within 14 calendar days from the delivery, the Buyer shall also (i) verify whether the Products were delivered in good shape; (ii) duly document any possible defects of production in the Products, with photographs and/or videos showing clearly such defects; and (iii) report any such defects to Gessi, via email at the mail address of your commercial referent (the reception of which should be confirmed by Gessi), fax, or registered letter, including a detailed description of the default and the documentation proving the default. The Buyer shall make the Products available for inspection or, if requested by Gessi, resend the Products to Gessi at Gessi's cost (if Gessi confirms the Buyer's claims) for its inspection when Gessi believes it is necessary.
4.4.If the Buyer does not raise any objection to the delivery and/or to the ordered Products according to the provisions of the above Sections 4.2. and 4.3., such delivery and ordered Products shall be considered, regarding visible defects, delivered in expected quantity and quality, in good shape, and the Buyer shall not be entitled to raise any further objections in that regard unless otherwise provided for by applicable law. The above is without prejudice to Gessi's warranty obligations. It is understood that neither these General Conditions nor Gessi's warranty shall prejudice any imperative guarantees provided by applicable laws.

5.Destination of Products

5.1.The Parties agree that if the sale of the Products in the country indicated by the Buyer as the country of destination of the Products and/or in the country in which the Buyer headquarters is located becomes (or it comes to Gessi's knowledge that it has been) restricted by or would infringe any applicable regulations (the "Restrictions") and unless the Restrictions are withdrawn, the relevant Orders will be cancelled by Gessi under art.

1456 of the Italian Civil Code, without the possibility to change the destination of the shipment and Gessi may, at its sole discretion, choose to (i) refund the payments already obtained from the Buyer for such cancelled Orders, (ii) and/or give credit to the Buyer for the Products that are not restricted, subject to availability. Under no circumstances shall the Buyer have the right to request Gessi to supply the Products to the countries which are covered by the relevant Restrictions and/or which may be used to circumvent such Restrictions, being Gessi a manufacturer dedicated to scrupulous compliance with all the applicable laws, including also the legislation regarding the Restrictions. In the event of a violation of Article 12g of Regulation (EU) No. 833/2014, Gessi, in addition to the right to cancel Orders, may withdraw from the Agreement and shall have the right to request reimbursement of the expenses incurred in relation to the Agreement that led to the violation, as well as compensation for damages. In any case, Gessi commits to notifying the competent Authorities in the event of a violation of the prohibition set forth in this article.
5.2.The Buyer acknowledges that the Products may be dedicated to certain territories where local laws provide different requirements than other territories and/or where the sanitary structure differs from other countries. The Buyer shall always resell the Products within territories for which the Products are destined to ensure they comply with local laws. This is without prejudice to any laws (also including EU laws) prohibiting limitations of the resale territories.

6.Warranties of Gessi

6.1.Gessi warrants that the Products will correspond with their technical specifications subject to reasonable tolerances generally accepted in the trade and will be free from defects in material and workmanship at the time of delivery.
6.2.Gessi does not warrant that the Products will be compatible with local laws and appliances worldwide. For this reason, the warranty is valid only and exclusively for all countries for which the Product sold to the Buyer is destined, without prejudice, in any case, to the provisions of the applicable laws.

7.Use of Gessi's Intellectual Property Rights by the Buyers

7.1.The Buyer acknowledges that all copyrights, industrial designs, patents, trademarks, service marks, logos, commercial names, trade names, domain names and/or slogans, whether registered or unregistered and all other intellectual property rights protected under different jurisdictions (the "Intellectual Property Rights") held or in any case operated by Gessi and/or by its subsidiaries and affiliates are owned by or licensed to Gessi and/or its subsidiaries and affiliates, granting them an exclusive right to use and benefit from such Intellectual Property Rights and the Buyer does not acquire any such rights hereunder.
7.2.During the Parties' business relationship and after its end, the Buyer shall not produce the Products or any other products similar to or imitating the Products or in any other way infringe the Gessi' Intellectual Property Rights and/or act in any other way to the detriment of the goodwill of Gessi.
7.3.The Buyer shall not use letterhead, calling cards, signage (also in the e-mail correspondence with clients and other third parties) or other representations in the name of Gessi or any of its subsidiaries or to represent itself as Gessi or as a part of Gessi's team or as any of its subsidiaries without the express, written permission of Gessi.
7.4.The Buyer shall market, distribute and sell the Products only under the trademarks, logos, commercial names and other distinctive signs (the "Trademarks") of Gessi and not under any other Trademark. The Buyer shall not remove any Trademarks of Gessi from the Products and/or their packaging without Gessi's written consent. Any such removal, distortion and/or change of the Trademarks of Gessi or technical data or labels delivered with the Products or otherwise provided by Gessi shall be considered an infringement of the Intellectual Property Rights of Gessi.
7.5.It is understood and agreed by the Buyer that Gessi does not grant to the Buyer any licence to use the Trademarks of Gessi or its other materials provided to the Buyer by Gessi otherwise than as necessary for the promotion of the Products and following strictly the indications of Gessi.
7.6.The Buyer shall not alter any Trademarks or Products of Gessi without the latter's prior written consent. The Buyer acknowledges that if, during the effectiveness of this Agreement, changes to the Products, designs, Trademarks, promotional materials and/or other Intellectual Property of Gessi become necessary, Gessi will remain, in any case, the exclusive owner of all such modified Intellectual Property Rights.
7.7.The Buyer shall not attempt to register any of the Intellectual Property Rights of Gessi. Furthermore, the Buyer shall not attempt to register or even use any other Trademarks or designs confusingly similar to the Intellectual Property Rights of Gessi (also if they are not registered).
7.8.The Buyer shall conduct business in a manner that always reflects favourably on the Products and reputation of Gessi.
7.9.Any commercial use of the Intellectual Property Rights of Gessi by the Buyer other than strictly permitted under this Agreement is prohibited.
7.10.The Buyer shall immediately report to Gessi any actual or potential infringements of the Intellectual Property rights of Gessi and shall cooperate with Gessi in protecting such Intellectual Property Rights according to Gessi's instructions.
6.11. Gessi may adopt selective forms of distribution that will first be agreed upon between the parties.

8. Code of conduct and policy

The Buyer shall comply with Gessi's code of conduct and all Gessi's policies applicable to the Buyer, which can be found on Gessi's official website: https://www.gessi.com/.

GENERAL SALES CONDITIONS

9. Confidentiality

The Buyer acknowledges and agrees that, during the business relationship with Gessi and after its expiry, all documentation and confidential business information, in whatever form or media, disclosed by Gessi to or known by the Buyer orally or in writing as a consequence of or through the Buyer's relationship with Gessi and which is not generally known to the public, including but not limited to, correspondence with Gessi, information concerning Gessi's products, finances, processes and services, clients, purchasing, test results, technology and technical information, accounting, manufacturing, distribution and marketing ("Information"), shall remain the sole and exclusive property of Gessi, shall be held in strict confidence by the Buyer, and shall not be published, disclosed, disseminated or used by the Buyer in any manner, except as expressly permitted hereunder. The Buyer may not reproduce or copy the Information, in whole or in part, and must return or destroy the Information upon the expiration or other termination of this Agreement. In addition, the Buyer shall safeguard such Information and ensure that only the Buyer's employees, officers and directors who need access to the Information for purposes of performing the Buyer's obligations under this Agreement will be given such access and all such employees, and officers and directors will comply with the confidentiality and non-use obligations set forth herein. It also complies with Gessi's codes of conduct and policies.

Eventuali errori e/o refusi di stampa del presente documento non costituiscono motivo di contestazione.
Any errors and/or misprints in this document do not constitute grounds for dispute.

GMC009450 - LISTINO CUCINA ITALIA 2026
<ED. September 2026> COPYRIGHT © GESSI SPA

Le illustrazioni e le descrizioni contenute nel presente catalogo e negli stampati della venditrice non comportano obbligo di fedele esecuzione; i dettagli e le misure contenute sono da considerarsi indicativi e soggetti a modifiche senza preavviso.
Eventuali errori e/o refusi di stampa del presente catalogo non costituiscono motivo di contestazione.

The images and descriptions included in our literature do not constitute an obligation of an accurate realization of the product, the details and the measurement included are to be used as a guide and maybe modified without notice.
Possibile mistakes and/or misprints of current catalogue will not be object of dispute.

GESSI SpA
Parco Gessi - 13037 Serravalle Sesia
(Vercelli) ITALY
Tel. +39 0163 454111
Fax +39 0163 459273
gessi@gessi.it

www.gessi.com

gessi.com